Kesselzubehör

[de] Wichtige Hinweise zur Installation/Montage
Die Installation/Montage muss durch eine für die Arbeiten zugelassene Fachkraft unter Beachtung der geltenden Vorschriften erfolgen.

[en] Important notes on installation/assembly
The installation/assembly must be carried out by a qualified contractor, following these instructions and in compliance with the applicable regulations.

[fr] Instructions importantes pour l'installation/le montage
L'installation/le montage doit être effectué(e) par un spécialiste qualifié pour les opérations concernées et dans le respect de la présente notice et des prescriptions applicables.

[bg] Важни указания във връзка с инсталацията/монтажа
Инсталацията/монтажът трябва да се извършва от лицензиран за работите специалист в съответствие с настоящото ръководство и с приложимите разпоредби.

[cs] Důležité pokyny k instalaci/montáži
Instalaci/montáž musí při dodržení pokynů uvedených v tomto návodu a platných předpisů provést odborný pracovník s příslušným oprávněním pro tyto práce.

[da] Vigtige anvisninger til installationen/monteringen
IInstallationen/monteringen skal foretages af en godkendt installatør under overholdelse af denne vejledning og de gældende forskrifter.

[el] Σημαντικές υποδείξεις για την εγκατάσταση/συναρμολόγηση
Η εγκατάσταση/τοποθέτηση πρέπει να ανατίθεται σε εκπαιδευμένο για τις συγκεκριμένες εργασίες τεχνικό προσωπικό με τήρηση αυτών των οδηγιών καθώς και των σχετικών προδιαγραφών.

[es] Indicaciones importantes para instalación/montaje
La instalación/el montaje debe realizarla personal especializado que esté autorizado para realizar estos trabajos y que tenga en cuenta estas instrucciones y la normativa vigente.

[et] Olulised juhised paigaldamiseks/montaažiks
Paigaldamist/montaaži tohib läbi viia vaid selleks volitusi omav spetsialist, arvestades kehtivaid nõudeid.

[nl-BE] Belangrijke aanwijzingen betreffende de installatie/montage
De installatie/montage moet worden uitgevoerd door een voor de werkzaamheden geautoriseerde installateur rekening houdend met deze handleiding en de geldende voorschriften.

[fi] Tärkeitä asennus- ja kokoonpano-ohjeita
Näihin töihin hyväksytyn ammattiasentajan pitää suorittaa asennus- ja kokoonpanotyöt voimassa olevien määräysten mukaisesti.

(hr) Važne upute za Instalaciju/Montažu
Instalacija/montaža mora biti izvedena od strane kvalificiranog stručnog osoblja, poštujući ove Upute i u skladu sa važećim propisima.

[hu] Fontos tudnivalók az installáláshoz/szereléshez
A telepítést/szerelést egy, a munkálatokra felhatalmazott szakembernek kell végeznie, jelen utasítás és az érvényes előírások figyelembevétele mellett.

[it] Avvertenze importanti per l'installazione/il montaggio
L'installazione/il montaggio deve aver luogo ad opera di una ditta specializzata ed autorizzata in osservanza di queste istruzioni e delle direttive vigenti.

[ka] მნიშვნელოვანი მითითებები ინსტალაციისთვის/მონტაჟისათვის
ინსტალაცია/მონტაჟი უნდა განხორციელდეს სამუშაოებისთვის დაშვებული კვალიფიციური პერსონალის მიერ, მოქმედი განაწესის დაცვით.

[lt] Svarbios instaliavimo ir (arba) montavimo nuorodos
Instaliavimo/montavimo darbus, laikydamiesi šios instrukcijos reikalavimų ir galiojančių taisyklių, privalo atlikti šiems darbams įgalioti specialistai.

[sq] Shënime të rëndësishme për instalimin/montimin
Instalimi/montimi duhet të bëhet nga një kontraktues i kualifikuar, duke ndjekur këto udhëzime dhe në përputhje me rregulloret në fuqi.

[lv] Svarīgi norādījumi par iekārtas uzstādīšanu / montāžu
Uzstādīšanu/montāžu jāveic atbilstošajiem darbiem sertificētam speciālistam, ievērojot šo instrukciju un spēkā esošos noteikumus.

[nl] Belangrijke aanwijzingen betreffende de installatie/montage
De installatie/montage moet door een erkend installateur volgens de geldende voorschriften worden uitgevoerd.

[no] Viktig informasjon om installasjon/montering
Installasjonen/monteringen skal gjennomføres av autoriserte installatører, og installasjonsanvisningen samt gjeldende forskrifter skal følges.

[pl] Ważne wskazówki dotyczące instalacji/montażu
Instalację/montaż powinien wykonać specjalista uprawniony do tego typu prac z uwzględnieniem informacji podanych w niniejszej instrukcji oraz aktualnie obowiązujących przepisów.

[pt] Indicações importantes relativas à instalação/montagem
A instalação/montagem deve ser efectuada por um técnico autorizado para os trabalhos, respeitando este manual e as prescrições válidas.

[ro] Indicaţii importante privind instalarea/montajul
Instalarea/montajul trebuie realizate de către un specialist autorizat pentru lucrările respective, respectându-se prezentele instrucţiuni şi prescripţiile valabile.

[ru] Важные указания по подключению/монтажу
IПодключение/монтаж должны выполнять только специалисты, имеющие допуск к выполнению таких работ, при соблюдении требований этой инструкции и действующих норм и правил.

[sk] Dôležité pokyny týkajúce sa inštalácie/montáže
Inštaláciu/montáž musí vykonať odborný personál, ktorý má oprávnenie pre výkon týchto prác, pričom musí dodržiavať pokyny uvedené v tomto návode a platné predpisy.

[sl] Pomembni napotki za namestitev/montažo
Inštalacijo/montažo lahko izvede samo pooblaščen strokovnjak ob upoštevanju teh navodil in veljavnih predpisov.

[sr] Važna uputstva za ugradnju i montažu
Ovu instalaciju/montažu moraju da obave stručna lica koja su ovlašćena za obavljanje takvih radova u skladu sa ovim uputstvom i važećim propisima.

[sv] Viktiga anvisningar för installation/montering
Installationen/monteringen måste utföras av en behörig och tekniskt utbildad person enligt denna anvisning samt gällande föreskrifter.

[tr] Kurulum/Montaj ile ilgili önemli uyarılar
Kurulum/montaj, bu çalışmaları yapmasına müsaade edilen uzman kişiler tarafından işbu kılavuz ve geçerli yönetmelikler dikkate alınarak yapılmalıdır.

[uk] Важливі вказівки щодо установки/монтажу
Встановлення/монтаж повинні виконувати фахівці, що допущені до виконання таких робіт, із дотриманням цієї інструкції та діючих приписів.

[zh] 安装方面的重要提示
安装和组装工作必须由经过许可的专业人员进行,
同时必须遵守本说明 书和现行法规的相关要求

[ar] ملاحظات هامة للتركيب/التجميع
يجب أن يتم التركيب/التجميع من قبل متخصص مصرح له بالعمل، مع مراعاة اللوائح السارية.

[fa] تذکرات مهم درباره نصب/مونتاژ
نصب/مونتاژ باید توسط فردی حرفه ای که مجاز به انجام این کار است، و همچنین با توجه کامل به مقررات مربوطه انجام شود.

[az] Quraşdırılma
Quraşdırılma işinin yerinə yetirilməsi səlahiyyətli bir mütəxəssis tərəfindən və müvafiq qaydalara uyğun olaraq aparılmalıdır.

Inhaltsverzeichnis Table of contents	Table de matieres Indice		Inhoud Indice
AAS	5354810	6	
AAS	5354998	7	
AAS	5584392	8	
AAS 2	8718584539	9	
AAS 3	8718584534	10	
ACC	80675212	11	
AS G215	5584734	12	
AS HKV 25/HS/HSM 25	5354210	13	
AS HKV 32	54004015	14	
Anschluss-Set S-flex sanitärs	87094838	15	
DV 5	8718585849	16	
DV4 hydr Weiche	8718588620	17	
ES 0	67900475	18	
ES2 f MFV V2	80675210	19	
ES4 f 2 Heizkreis	54003965	20	
ES5 f 3 Heizkr	54003966	21	
Ergänzungsset ES 2	5584374	22	
Ergänzungsset ES 3	54003598	23	
HKV 2/25	5024880	24	
HKV 2/25/25 V2	8718599377	25	
HKV 2/32	5024870	26	
HKV 2/32/32 V2	8718599378	27	
HKV 2/32/40 V2	8718599381	28	
HKV 3/25	5024871	29	
HKV 3/25/32 V2	8718599379	30	
HKV 3/32	5024872	31	
HKV 3/32/32 V2	8718599380	32	
HKV 3/32/40 V2	8718599382	33	
HKV 32	5584552	34	
HKV 4/25	5024882	35	
HKV 4/25/40 V2	8732964952	36	
HKV 5/25	5024884	37	
HKV2	5024868	38	
HKV2	63041997	39	
HKV3	63041998	40	
Heizkreisvert.HKV2/DN25 Weiche	63042000	41	
Hydraulische Weiche DN 25 quer	63016381	42	
KAS 10	8718585874	43	
KAS 8	8718584538	44	
KAS1 G215/G225	63036222	45	
KAS1 G234/G244	5584768	46	
KAS3	8718584537	47	
KES 2	8718584536	48	
KSS	63026690	49	
KSS	8718585848	50	
KSS 10	8718584535	51	
KSS 8	8718584533	52	
KSS/G124/G144 Heizkessel-Sich.	63034129	53	
KSS/G234/G244	63034143	54	
MSL25	7738325764	55	
NA	63033871	56	
NA	8718582096	57	

Inhaltsverzeichnis Table of contents	Table de matieres Indice	Inhoud Indice

US 2 32/25	63210008	58
WHY 120/80	67900186	59
WHY 120/80 V2	8718599386	60
WHY 80/60 V2	8718599385	61
WHY DN 80/60	63013537	62
WMS 1	8718584555	63
WMS 1 (Bu)	67900470	64
WMS 2	8718584556	65
WMS 2 (Bu)	67900471	66
WMS 3	67900472	67
WMZ 110mm DN25	80680154	68
WMZ 130mm	80680156	69
WT Systemtrennung	80680158	70
ÜS 1	63012350	71
ÜS 2 G2xR 1 1/2" fl	5024886	72
ÜS 2 G2xR11/2 ko	5024888	73
ÜS 32/25	8718585885	74
ÜS3	63034128	75

Ersatzteilliste
Spare parts list
Liste des pièces de rechange

AAS - 5354810

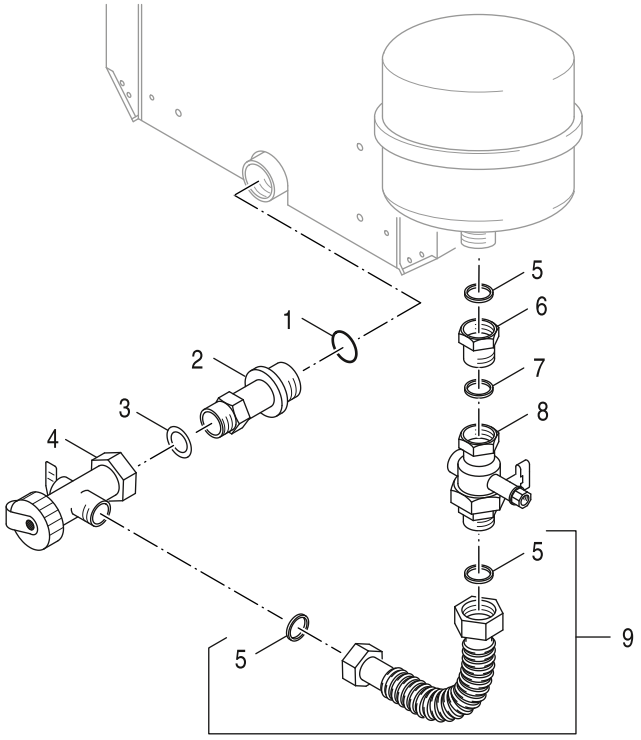

8738894146.aa.RO

	Bestell-Nr.	Bezeichnung	Description	Dénomination	
5	**7 747 016 505**	Dichtung D17x24x2 AFM34 (10x)	Gasket D17x24x2 AFM34 (x10)	Joint d'étanchéité D17x24x2 AFM34 (x10)	
6	**7 736 600 283**	Red.-Stück 3/4"AGx1" Fl. L=20,5 everp	Fitting 3/4"AGx1" Fl. L=20,5 packed	Réduction 3/4"AGx1" Fl. L=20,5	
8	**7 736 603 958**	Kappenventil G3/4" everp	Valve w/ cap G3/4" sp	Vanne de sécurité G3/4"	
9	**8 738 804 516**	Metallwellschlauch DN16 1000mm everp	Tube flute steel DN16 1000mm packed	Flexible métallique DN16 1000mm	

Ersatzteilliste
Spare parts list
Liste des pièces de rechange

AAS - 5354998

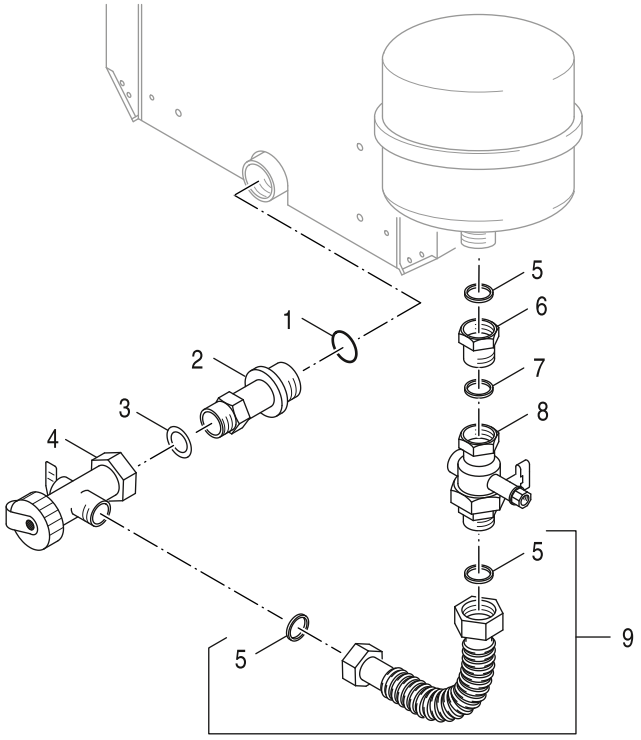

8738894146.aa.RO

	Bestell-Nr.	Bezeichnung	Description	Dénomination	
1	**8 718 575 526 0**	O-Ring 35x3 Set (5x) everp	O-ring 35x3 Set (5x)	Joint torique 35x3 Set (5x)	
2	**6 301 091 3**	Doppelnippel G1"xG1" 89mm everp	Double nipple G1xG1 89 long	RALLONGE 1" LG 89 MM V2	
3	**8 718 585 269**	Dichtung D24x30,5x2 AFM34 (1x) everp	Gasket D24x30,5x2 AFM34 (1x)	Joint D24x30,5x2 AFM34 (1x)	
4	**8 718 585 245**	Füll und Entleerungshahn G1xG3/4 everp	Valve Fill and drain G1xG3/4 packed	Robinet remplissage et vidange G1xG3/4	
5	**7 747 016 505**	Dichtung D17x24x2 AFM34 (10x)	Gasket D17x24x2 AFM34 (x10)	Joint d'étanchéité D17x24x2 AFM34 (x10)	
8	**7 736 603 958**	Kappenventil G3/4" everp	Valve w/ cap G3/4" sp	Vanne de sécurité G3/4"	
9	**8 738 804 516**	Metallwellschlauch DN16 1000mm everp	Tube flute steel DN16 1000mm packed	Flexible métallique DN16 1000mm	

Ersatzteilliste
Spare parts list
Liste des pièces de rechange

AAS - 5584392

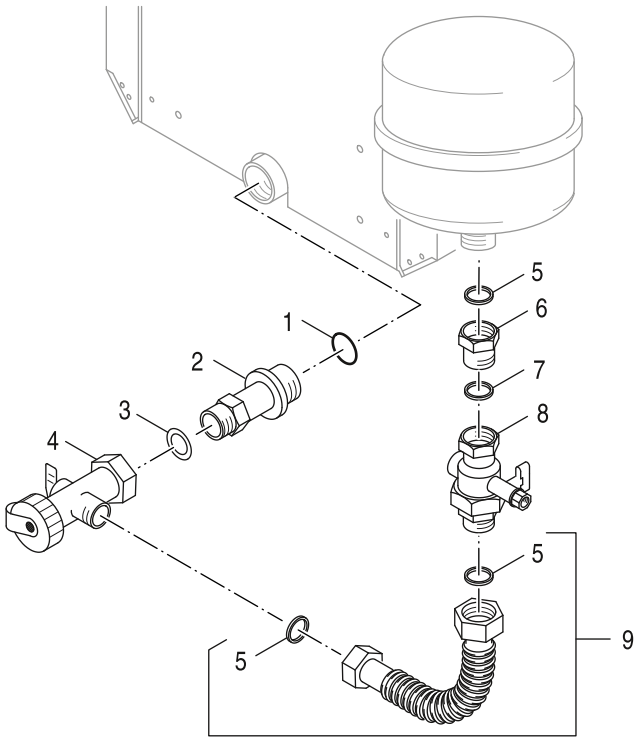

8738894146.aa.RO

	Bestell-Nr.	Bezeichnung	Description	Dénomination	
1	**8 718 585 242**	O Ring 50x3 everp (5x)	O-ring 50x3 packed	joint torique	
2	**8 718 585 156**	Reduziernippel G1 1/2-g1 everp	Nipple reducing G 1 1/2-G 1 pckd	Mamelon simple G 1 1/2-G1	
3	**8 718 585 269**	Dichtung D24x30,5x2 AFM34 (1x) everp	Gasket D24x30,5x2 AFM34 (1x)	Joint D24x30,5x2 AFM34 (1x)	
4	**8 718 585 245**	Füll und Entleerungshahn G1xG3/4 everp	Valve Fill and drain G1xG3/4 packed	Robinet remplissage et vidange G1xG3/4	
5	**7 747 016 505**	Dichtung D17x24x2 AFM34 (10x)	Gasket D17x24x2 AFM34 (x10)	Joint d'étanchéité D17x24x2 AFM34 (x10)	
6	**8 718 585 243**	Übergangsstück G1" everp	Adaptor connection piece G1"packed	élément intermédiaire	
7	**8 718 585 539**	O-Ring 22x2,5mm 70EPDM/281 (5x) everp	O-ring 22x2,5 70EPDM/281 (5x)	Joint torique 22x2,5 70EPDM/281 (5x)	
8	**7 736 603 958**	Kappenventil G3/4" everp	Valve w/ cap G3/4" sp	Vanne de sécurité G3/4"	
9	**8 738 804 516**	Metallwellschlauch DN16 1000mm everp	Tube flute steel DN16 1000mm packed	Flexible métallique DN16 1000mm	

Ersatzteilliste
Spare parts list
Liste des pièces de rechange

AAS 2 - 8718584539

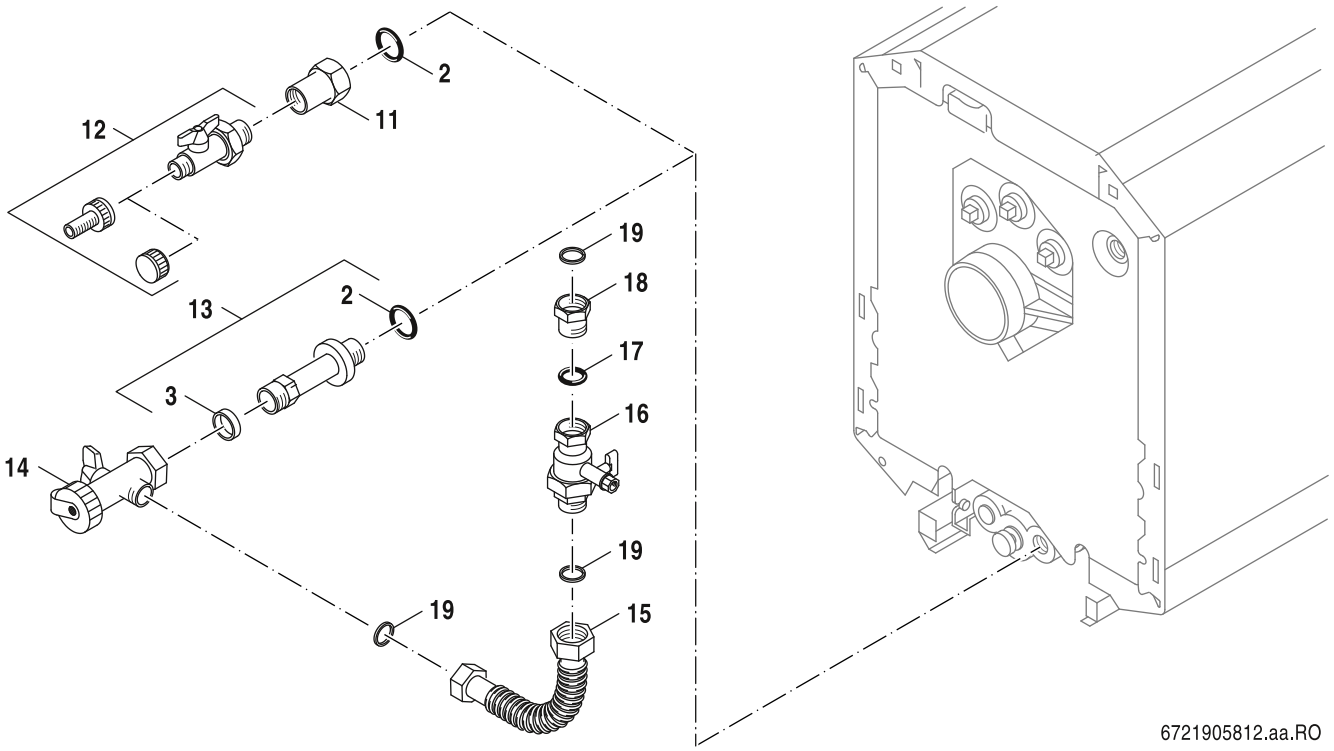

	Bestell-Nr.	Bezeichnung	Description	Dénomination	
2	**8 718 575 526 0**	O-Ring 35x3 Set (5x) everp	O-ring 35x3 Set (5x)	Joint torique 35x3 Set (5x)	
3	**8 718 585 269**	Dichtung D24x30,5x2 AFM34 (1x) everp	Gasket D24x30,5x2 AFM34 (1x)	Joint D24x30,5x2 AFM34 (1x)	
13	**6 301 091 3**	Doppelnippel G1"xG1" 89mm everp	Double nipple G1xG1 89 long	RALLONGE 1" LG 89 MM V2	
14	**8 718 585 245**	Füll und Entleerungshahn G1xG3/4 everp	Valve Fill and drain G1xG3/4 packed	Robinet remplissage et vidange G1xG3/4	
15	**8 738 804 516**	Metallwellschlauch DN16 1000mm everp	Tube flute steel DN16 1000mm packed	Flexible métallique DN16 1000mm	
16	**7 736 603 958**	Kappenventil G3/4" everp	Valve w/ cap G3/4" sp	Vanne de sécurité G3/4"	
17	**8 718 585 539**	O-Ring 22x2,5mm 70EPDM/281 (5x) everp	O-ring 22x2,5 70EPDM/281 (5x)	Joint torique 22x2,5 70EPDM/281 (5x)	
18	**8 718 584 334**	Reduzierstück G1-G3/4 everp	Adaptor G1-G3/4 packed	embout de réduction	
19	**7 747 016 505**	Dichtung D17x24x2 AFM34 (10x)	Gasket D17x24x2 AFM34 (x10)	Joint d'étanchéité D17x24x2 AFM34 (x10)	

Ersatzteilliste
Spare parts list
Liste des pièces de rechange

AAS 3 - 8718584534

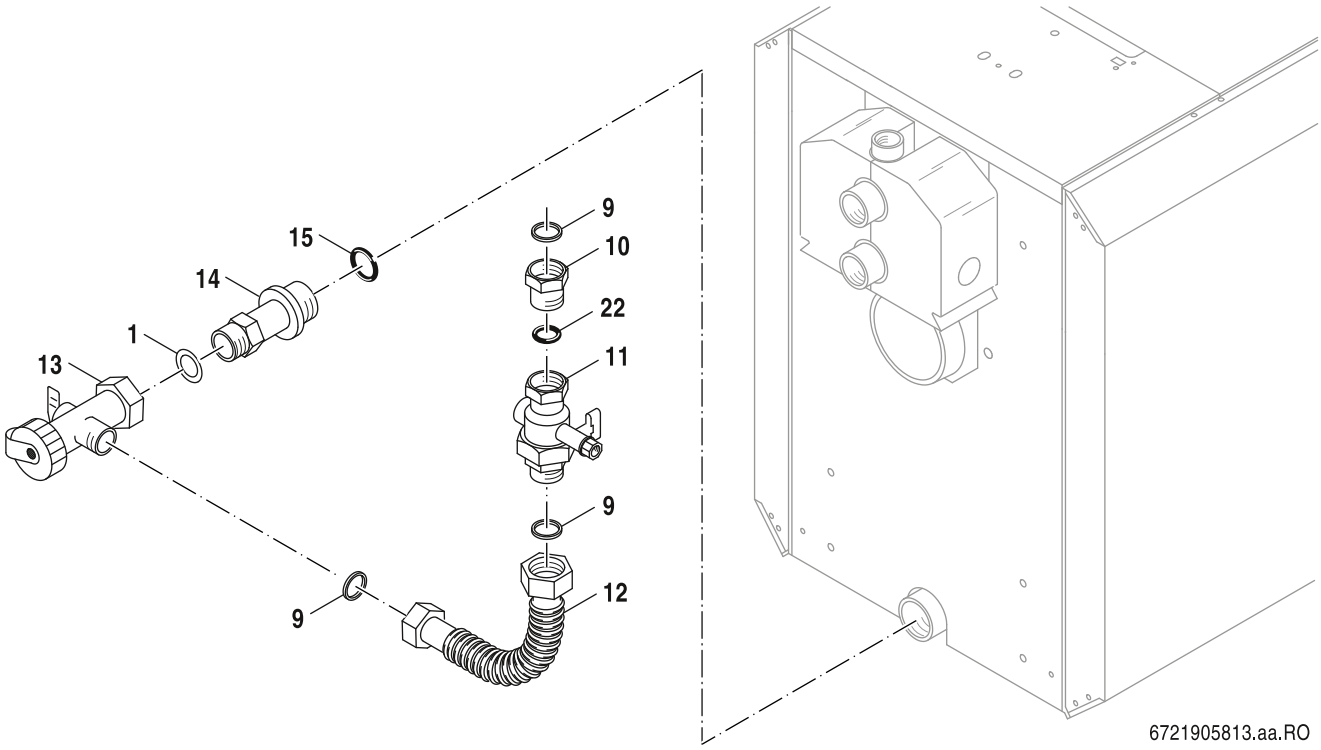

	Bestell-Nr.	Bezeichnung	Description	Dénomination	
1	**8 718 585 269**	Dichtung D24x30,5x2 AFM34 (1x) everp	Gasket D24x30,5x2 AFM34 (1x)	Joint D24x30,5x2 AFM34 (1x)	
9	**7 747 016 505**	Dichtung D17x24x2 AFM34 (10x)	Gasket D17x24x2 AFM34 (x10)	Joint d'étanchéité D17x24x2 AFM34 (x10)	
10	**8 718 585 243**	Übergangsstück G1" everp	Adaptor connection piece G1"packed	élément intermédiaire	
11	**7 736 603 958**	Kappenventil G3/4" everp	Valve w/ cap G3/4" sp	Vanne de sécurité G3/4"	
12	**8 738 804 516**	Metallwellschlauch DN16 1000mm everp	Tube flute steel DN16 1000mm packed	Flexible métallique DN16 1000mm	
13	**8 718 585 245**	Füll und Entleerungshahn G1xG3/4 everp	Valve Fill and drain G1xG3/4 packed	Robinet remplissage et vidange G1xG3/4	
14	**8 718 585 156**	Reduziernippel G1 1/2-g1 everp	Nipple reducing G 1 1/2-G 1 pckd	Mamelon simple G 1 1/2-G1	
15	**8 718 585 242**	O Ring 50x3 everp (5x)	O-ring 50x3 packed	joint torique	
22	**8 718 585 539**	O-Ring 22x2,5mm 70EPDM/281 (5x) everp	O-ring 22x2,5 70EPDM/281 (5x)	Joint torique 22x2,5 70EPDM/281 (5x)	

Ersatzteilliste
Spare parts list
Liste des pièces de rechange

ACC - 80675212

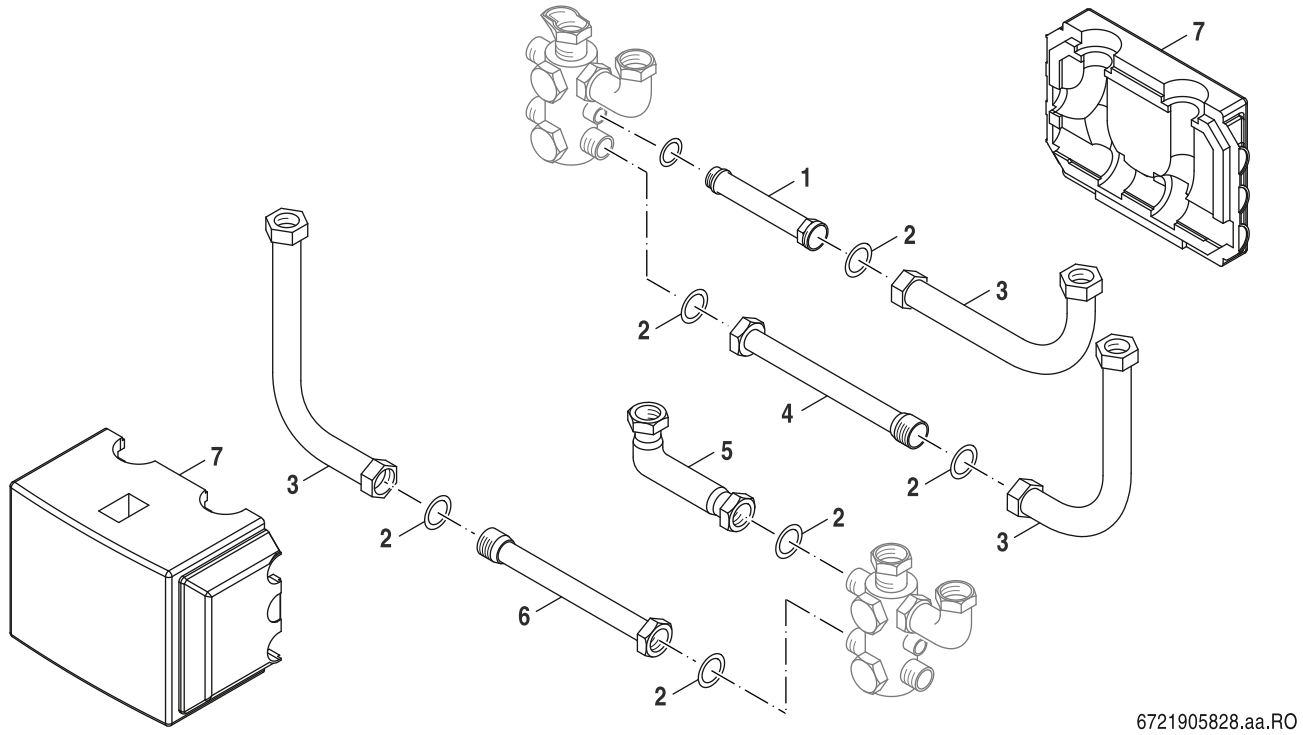

6721905828.aa.RO

	Bestell-Nr.	Bezeichnung	Description	Dénomination	
2	**8 718 584 801**	Dichtung D27x38x2 DVGW everp	Gasket D27x38x2 DVGW	Joint D27x38x2mm DVGW	
3	**5 354 706**	Bogen G1 1/4" für ES2/ES3 kpl	Bend G 1 1/4"	COUDE CPL G1 1/4" ES2/ ES3	
4	**6 790 290 7**	Zwischenstück G1 1/4" für ES3 everp	Adaptor G 1 1/4"x134.5mm lg.	Pièce interméd.compl.G1 1/4"x134,5mm de	
5	**5 354 710**	Winkel G1 1/4" für ES3 kpl	Angle G 1 1/4" ES3	COUDE G1 1/4" COMPL. ES3	
7	**5 594 708**	Wärmeschutz ES2 und ES3 everp	Thermal insulation ES2 and ES3 (V2)	ISOL ES2 ET ES3 (V2)	

Ersatzteilliste
Spare parts list
Liste des pièces de rechange

AS G215 - 5584734

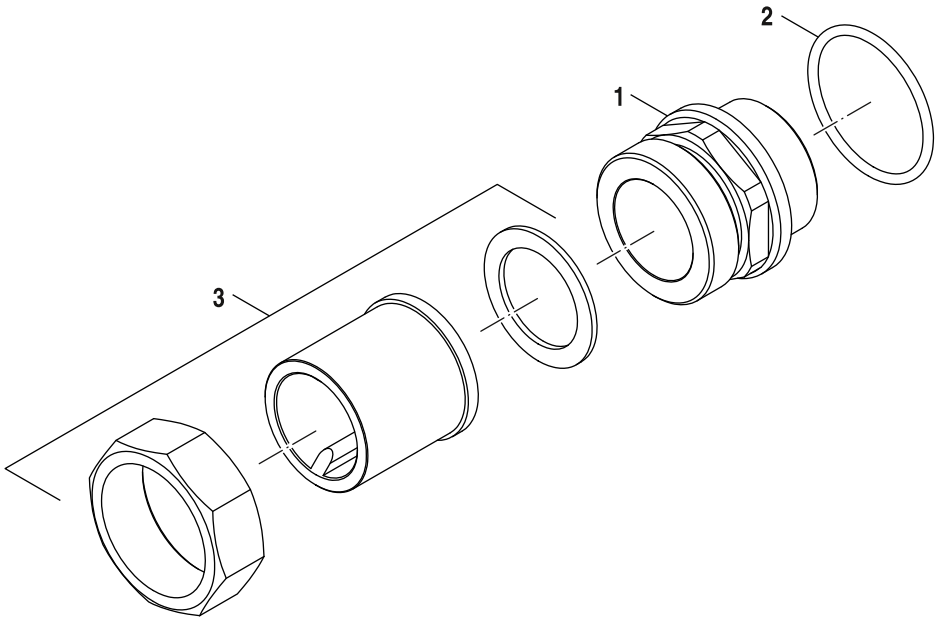

6721904976.ab.RO

	Bestell-Nr.	Bezeichnung	Description	Dénomination	
1	**8 718 585 154**	Reduzierstück G 1 1/2xG1 1/4 everp	Reducing piece G 1 1/2"xG 1 1/4" pckd	Embout de réduction G1 1/2xG1 1/4	
2	**8 718 575 527 0**	O-Ring 44x3 (5x) everp	O-ring 26x3 (5x)	Joint torique 44x3 (5 X)	
3	**6 790 090 9**	Anschlussverschraubung R1 1/4	Union joint R1 1/4	Joint d'union R1 1/4	

Ersatzteilliste
Spare parts list
Liste des pièces de rechange

AS HKV 25/HS/HSM 25 - 5354210



6720904170,ab,RO

	Bestell-Nr.	Bezeichnung	Description	Dénomination	
	8 718 571 900 0	Dichtung D27x38x2 EPDM (5x)	Seal D27x38x2 EPDM (5x)	Joint D27x38x2 EPDM (5x)	

Ersatzteilliste
Spare parts list
Liste des pièces de rechange

AS HKV 32 - 54004015



6720904170,ab,RO

	Bestell-Nr.	Bezeichnung	Description	Dénomination	
	6 301 012 3	Dichtung D32x44x2 EPDM (5x) everp	Sealing ring D32x44x2mm (5x) EPDM	Joint d'étanchéité D32x44x2mm EPDM	
	8 718 585 261	Überwurfmutter G1 1/2"x19 Ms everp	Union nut G1 1/2"x19 Ms packed	Écrou-raccord G1 1/2"x19 Ms	

Ersatzteilliste
Spare parts list
Liste des pièces de rechange

Anschluss-Set S-flex sanitärs - 87094838

Unterputzmontage

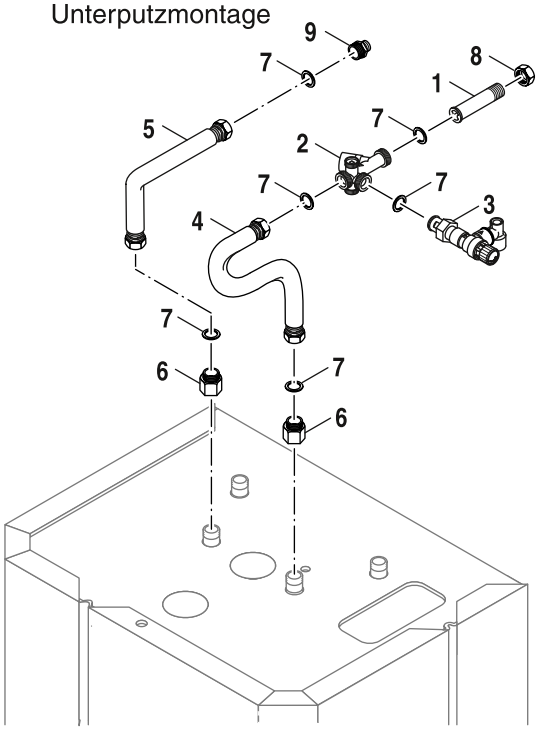

Aufputzmontage

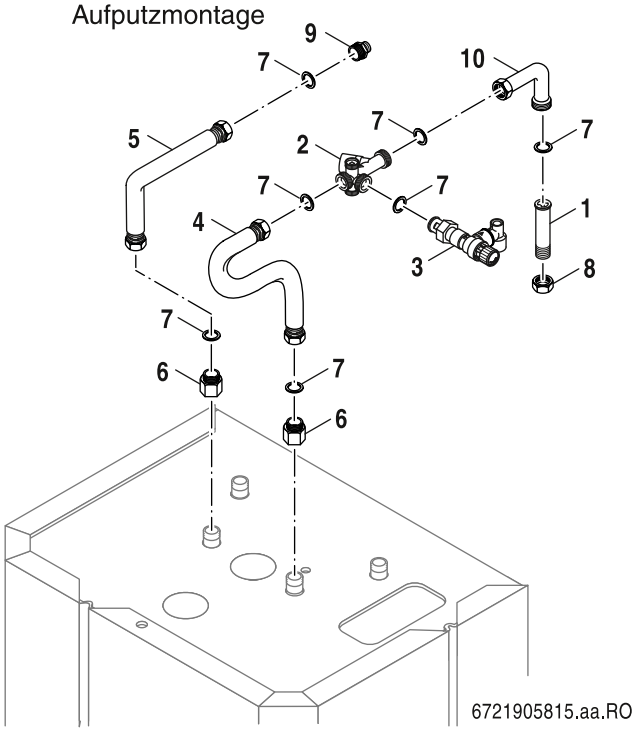

6721905815.aa.RO

	Bestell-Nr.	Bezeichnung	Description	Dénomination	
1	**7 101 010**	Schraubnippel R1/2XG3/4 122mm vernickelt	Screw nipple R1/2XG3/4 122mm	Embout de vissage R 1/2xG3/4 122mm	
2	**7 101 046**	Absperrventil mit Rückflussverhinderer	Shut-off valve with Non-return valve	Robinet d'arrêt avec dispositif anti-ref	
3	**7 101 014**	Sicherheitsventil 10bar 81mm	Safety valve 10 bar 81mm	Soupape de sécurité 10bar 81mm	
4	**6 300 754 6**	Metallwellschlauch DN16x236 S-flex everp	Metal corrugated hose DN16x236 incl.	Tuyau flexible métallique DN16x236	
5	**6 300 754 7**	Metallwellschlauch DN16x330 S-flex everp	Metal corrugated hose DN16x330 incl.	Tuyau flexible métallique DN16x330	
6	**6 300 754 9**	Anschlussnippel RP3/4xG3/4, S-flex everp	Connecting nipple RP3/4xG3/4 incl.	Embout de raccordement RP3/4xG3/4	
7	**7 747 016 505**	Dichtung D17x24x2 AFM34 (10x)	Gasket D17x24x2 AFM34 (x10)	Joint d'étanchéité D17x24x2 AFM34 (x10)	
8	**7 101 012**	Überwurfmutter G3/4x15 D21,7	Union nut G3/4x15 D21,7	Ecrou raccord G3/4x15 D21,7	
9	**6 300 759 9**	Anschlussnippel G3/4xR1/2, S-flex everp	Connecting nipple G3/4xR1/2 incl. Gasket	Embout de raccordement G3/4xR1/2	
10	**7 101 066**	Winkel G3/4Igxg3/4AG kpl	Angle G3/4 IG x G3/4 AG	Coude G3/4 IGx3/4AG	

Ersatzteilliste
Spare parts list
Liste des pièces de rechange

DV 5 - 8718585849

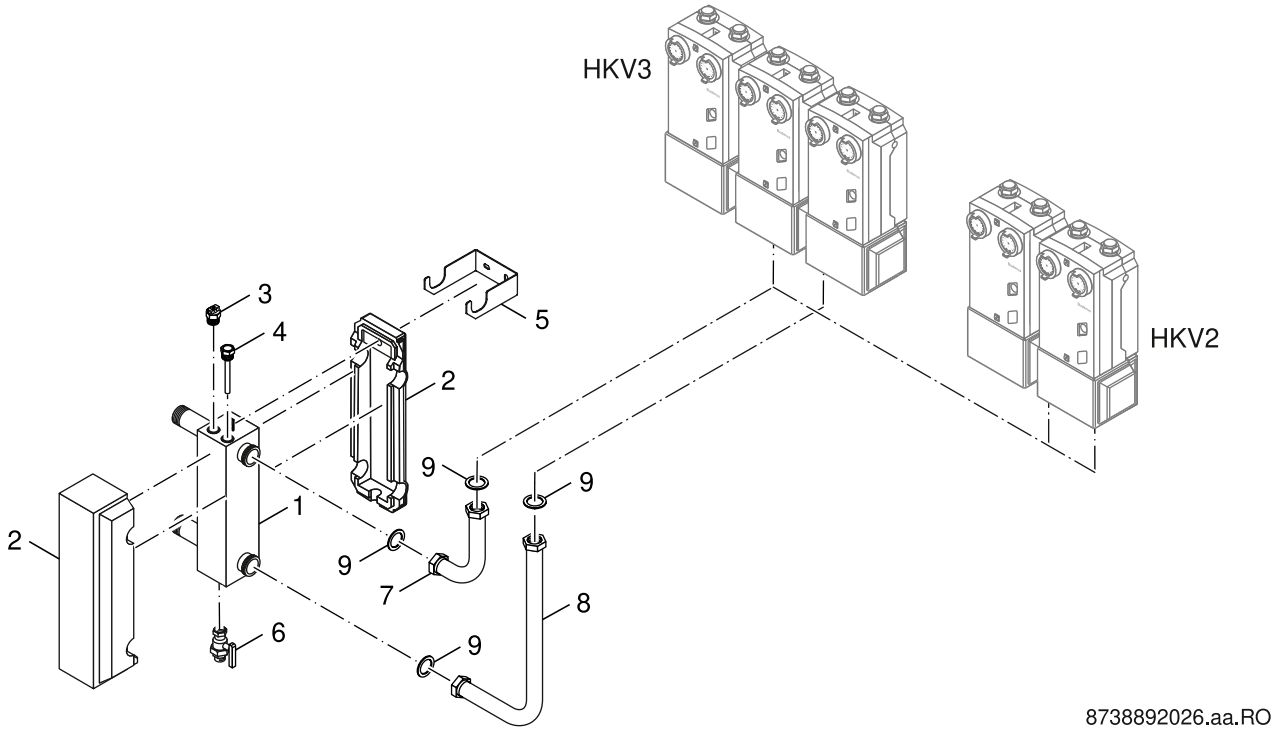

8738892026.aa.RO

	Bestell-Nr.	Bezeichnung	Description	Dénomination	
1	**6 301 382 5**	Hydraulische Weiche 1 1/4" 60x80	Hydraulic switch 1 1/4" 60x80	Commutateur hydraulique 1 1/4" 60x80	
2	**6 301 500 7**	Wärmeschutz hydr Weiche DN25 everp	Thermal insulation hydraulic plate DN25	Isol commutateur hydraulique DN25	
3	**8 228 308 0**	Entlüftungsventil 3/8 m.drehbarer Kappe	3/8" Vent Plug For Bench Radia	Fiche de ventilation 3/8" pour banc Radi	
4	**5 446 142**	Tauchhülse 1/2" x 95, Ms vern.	Sensor Pocket R 1/2" 95mm with every TL	Capteur Pocket R 1/2" 95mm avec chaque T	
5	**6 301 499 9**	Wandhalter für hydr. Weiche DN25 everp	Wall bracket for hyrdraulic plate DN25	Support de mur pour commutateur	
6	**8 735 100 227**	KFE-Hahn 1/2 M Gewindedichtr PB2 everp	Valve Tap 1/2 W Thread Seal Ring PB2 SP	Robinet de vidange 1/2" PB2	
7	**6 301 382 6**	Vorlaufrohr HKV2 G1 1/4 everp	Flow pipe HKV2 G1 1/4	Tube départ HKV2 G1 1/4	
8	**6 301 382 7**	Rücklaufrohr HKV2 G1 1/4 everp	Return pipe HKV2 G1 1/4	Tube retour HKV2 G1 1/4	
9	**8 718 584 801**	Dichtung D27x38x2 DVGW everp	Gasket D27x38x2 DVGW	Joint D27x38x2mm DVGW	

Ersatzteilliste
Spare parts list
Liste des pièces de rechange

DV4 hydr Weiche - 8718588620

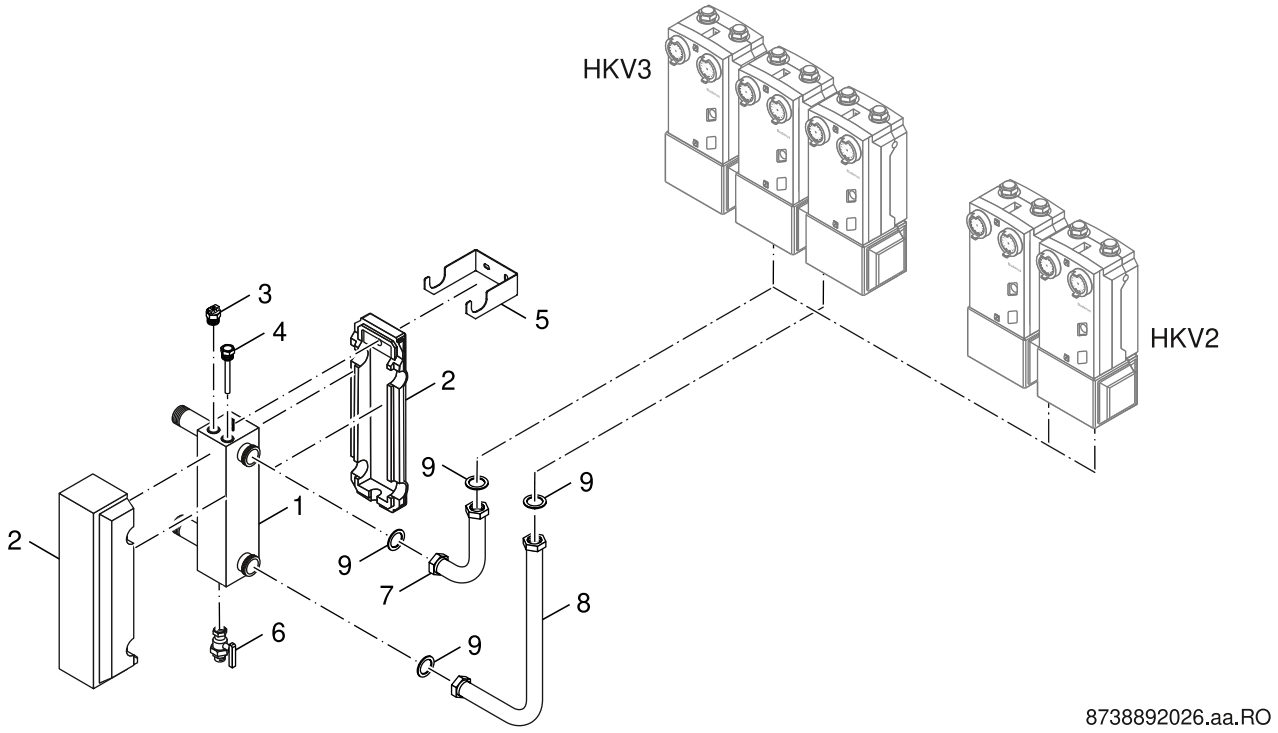

	Bestell-Nr.	Bezeichnung	Description	Dénomination	
1	**6 790 295 4**	Hydraulische Weiche 1 1/2" 80x120	Hydraulic switch 1 1/2" 80x120	Commutateur hydraulique 1 1/2" 80x120	
2	**6 790 018 7**	Wärmeschutz hydr Weiche 80x120 everp	Thermal insulation hydraulic plate	Isolation commutateur hydraulique 80x120	
3	**8 228 308 0**	Entlüftungsventil 3/8 m.drehbarer Kappe	3/8" Vent Plug For Bench Radia	Fiche de ventilation 3/8" pour banc Radi	
4	**5 446 142**	Tauchhülse 1/2" x 95, Ms vern.	Sensor Pocket R 1/2" 95mm with every TL	Capteur Pocket R 1/2" 95mm avec chaque T	
5	**6 790 038 0**	Wandhalter für hydraulische Weiche everp	Holder for hydraulic switch	Support pour commutateur hydraulique	
6	**8 718 543 340 0**	KFE-Hahn 1/2" mit Gewindedichtung	Valve KFE-spigot 1/2 with thread sealing	Robinet de remplissage et de vidange 1/2	
7	**6 790 295 7**	Vorlaufrohr HKV3 everp	Flow pipe HKV3 G1 1/2"	TUBE DEPART HKV3 G1 1/2"	
8	**6 790 295 8**	Rücklaufrohr HKV3 everp	Return pipe HKV3 G1 1/2"	Tube retour HKV3 G1 1/2"	
9	**8 718 585 153**	Dichtung D32x44x2, DVGW-zugelassen everp	Gasket D32x44x2mm C4400 Klinger SIL, pck	Joint D32x44x2mm	

Ersatzteilliste
Spare parts list
Liste des pièces de rechange

ES 0 - 67900475

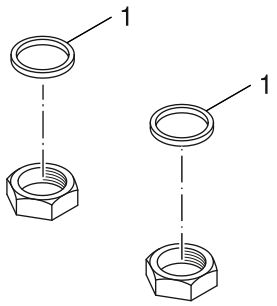

8738892025.aa.RO

	Bestell-Nr.	Bezeichnung	Description	Dénomination	
1	**6 301 012 2**	Dichtung D28x44x2 EPDM (5x) everp	Gasket D28x44x2mm, black (5 pc in kit)	Joint D28x44x2mm noir (5x)	

Ersatzteilliste
Spare parts list
Liste des pièces de rechange

ES2 f MFV V2 - 80675210

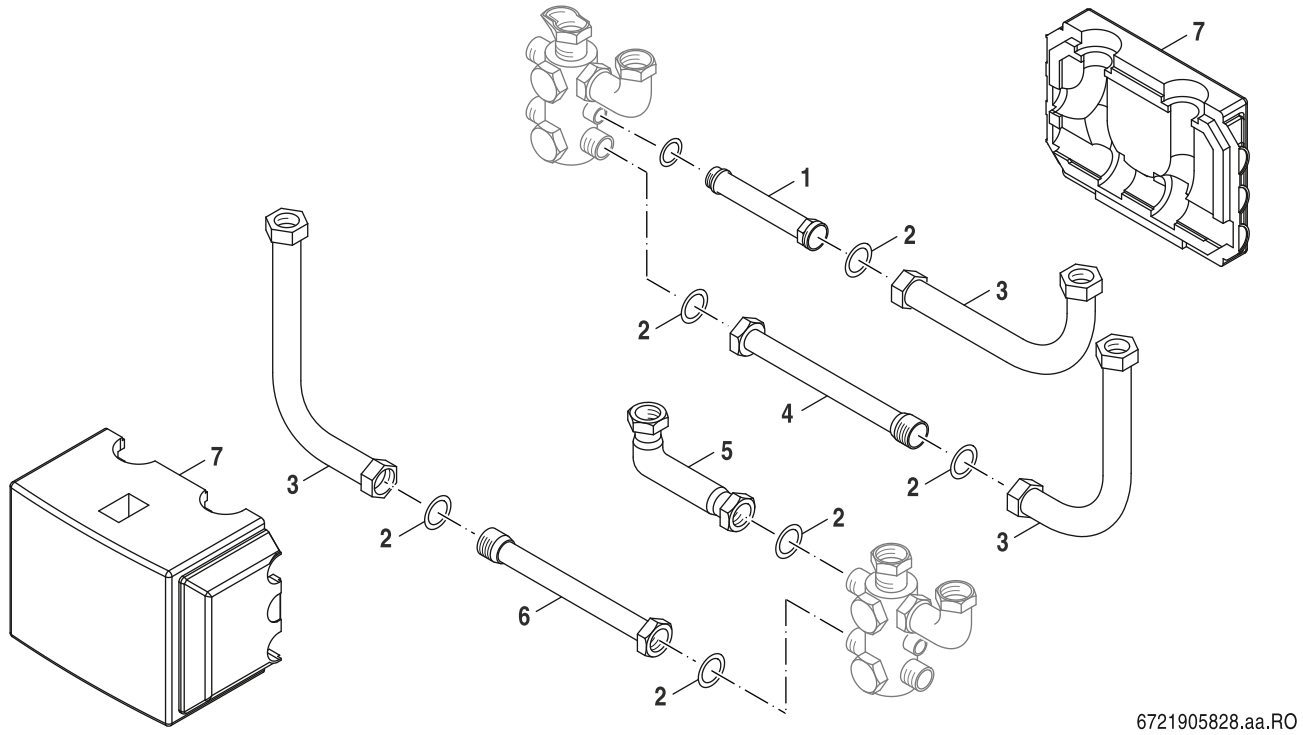

6721905828.aa.RO

	Bestell-Nr.	Bezeichnung	Description	Dénomination	
1	**5 354 704**	Doppelnippel G1 1/4"xG1" für ES2 kpl	Double nipple G 1 1/4"xG1"compl	Rallonge complète G 1 1/4"-G1"	
2	**8 718 584 801**	Dichtung D27x38x2 DVGW everp	Gasket D27x38x2 DVGW	Joint D27x38x2mm DVGW	
3	**5 354 706**	Bogen G1 1/4" für ES2/ES3 kpl	Bend G 1 1/4"	COUDE CPL G1 1/4" ES2/ ES3	
4	**5 354 708**	Zwischenstück G1 1/4" für ES2 kpl	Adatpor G 1 1/4"x264.5mm lg.	RALLONGE BY-PASS CPL LONG 26CM	
7	**5 594 708**	Wärmeschutz ES2 und ES3 everp	Thermal insulation ES2 and ES3 (V2)	ISOL ES2 ET ES3 (V2)	

Ersatzteilliste
Spare parts list
Liste des pièces de rechange

ES4 f 2 Heizkreis - 54003965

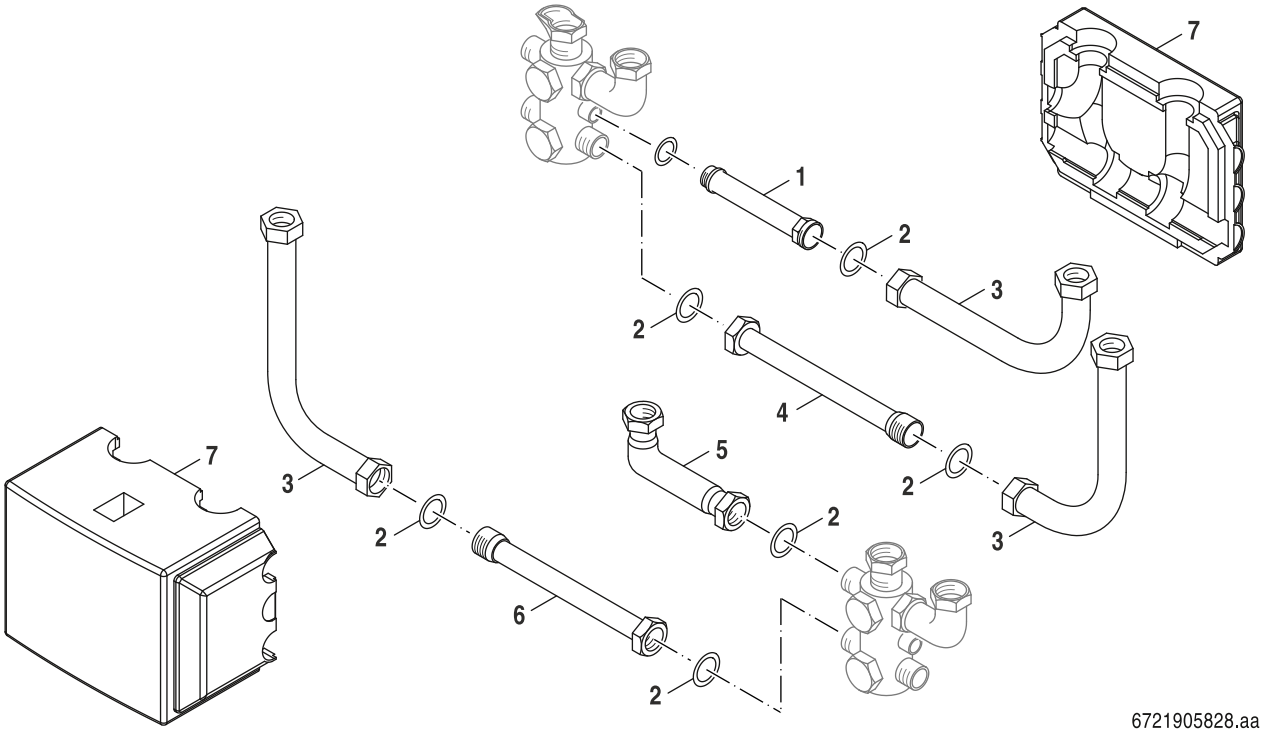

6721905828.aa.RO

	Bestell-Nr.	Bezeichnung	Description	Dénomination	
1	**5 354 704**	Doppelnippel G1 1/4"xG1" für ES2 kpl	Double nipple G 1 1/4"xG1"compl	Rallonge complète G 1 1/4"-G1"	
2	**8 718 584 801**	Dichtung D27x38x2 DVGW everp	Gasket D27x38x2 DVGW	Joint D27x38x2mm DVGW	
3	**5 354 706**	Bogen G1 1/4" für ES2/ES3 kpl	Bend G 1 1/4"	COUDE CPL G1 1/4" ES2/ ES3	
4	**5 354 708**	Zwischenstück G1 1/4" für ES2 kpl	Adatpor G 1 1/4"x264.5mm lg.	RALLONGE BY-PASS CPL LONG 26CM	
7	**5 594 708**	Wärmeschutz ES2 und ES3 everp	Thermal insulation ES2 and ES3 (V2)	ISOL ES2 ET ES3 (V2)	

Ersatzteilliste
Spare parts list
Liste des pièces de rechange

ES5 f 3 Heizkr - 54003966

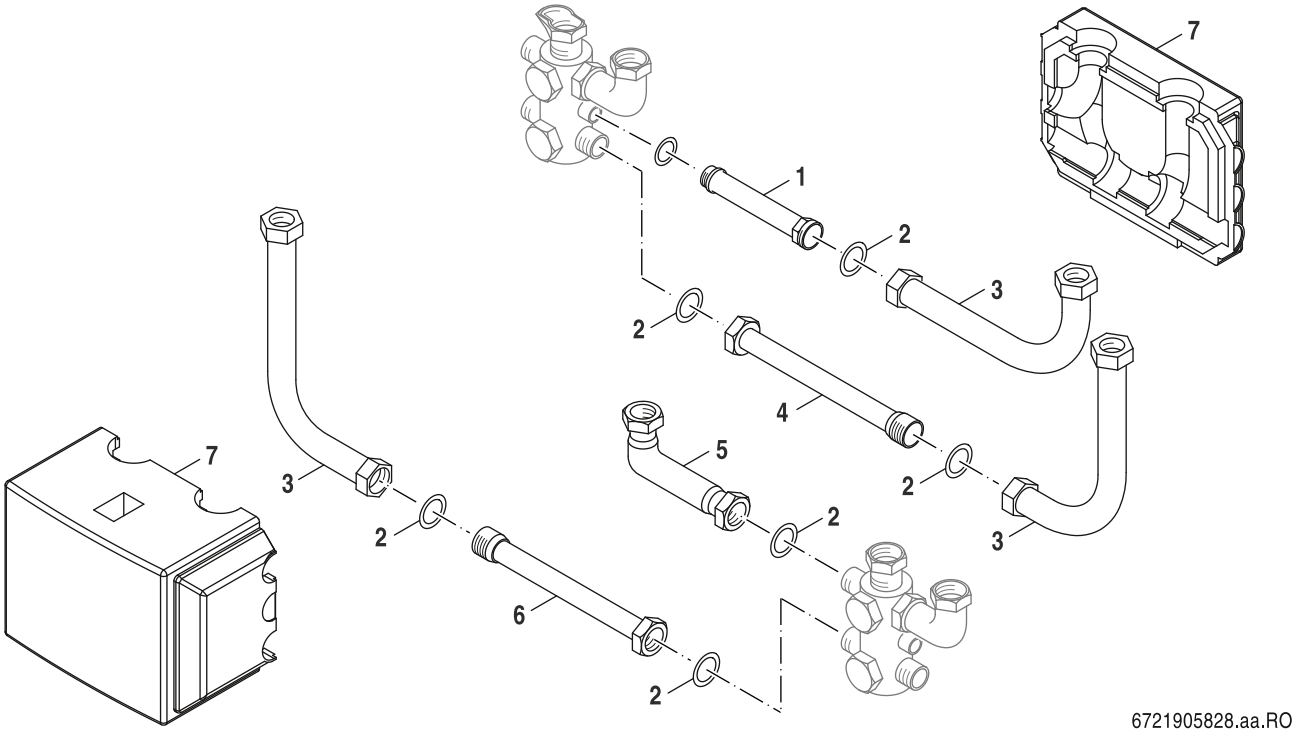

	Bestell-Nr.	Bezeichnung	Description	Dénomination	
2	**8 718 584 801**	Dichtung D27x38x2 DVGW everp	Gasket D27x38x2 DVGW	Joint D27x38x2mm DVGW	
3	**5 354 706**	Bogen G1 1/4" für ES2/ES3 kpl	Bend G 1 1/4"	COUDE CPL G1 1/4" ES2/ ES3	
4	**6 790 290 7**	Zwischenstück G1 1/4" für ES3 everp	Adaptor G 1 1/4"x134.5mm lg.	Pièce interméd.compl.G1 1/4"x134,5mm de	
5	**5 354 710**	Winkel G1 1/4" für ES3 kpl	Angle G 1 1/4" ES3	COUDE G1 1/4" COMPL. ES3	
7	**5 594 708**	Wärmeschutz ES2 und ES3 everp	Thermal insulation ES2 and ES3 (V2)	ISOL ES2 ET ES3 (V2)	

Ersatzteilliste
Spare parts list
Liste des pièces de rechange

Ergänzungsset ES 2 - 5584374

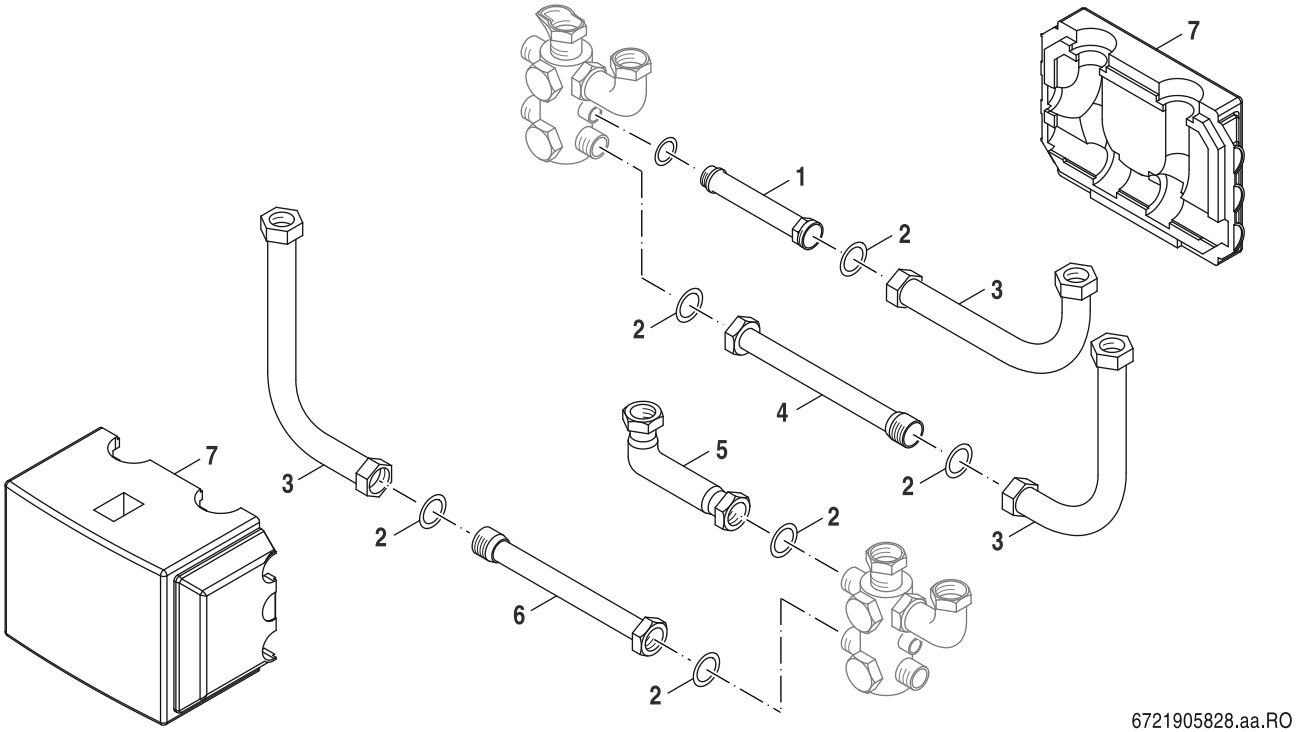

6721905828.aa.RO

	Bestell-Nr.	Bezeichnung	Description	Dénomination	
1	**5 354 704**	Doppelnippel G1 1/4"xG1" für ES2 kpl	Double nipple G 1 1/4"xG1"compl	Rallonge complète G 1 1/4"-G1"	
2	**7 742 000 134**	Dichtung 38x27x2mm (2x)	Gasket 38x27x2mm (2x)	Joint 38x27x2mm (2x)	
3	**5 354 706**	Bogen G1 1/4" für ES2/ES3 kpl	Bend G 1 1/4"	COUDE CPL G1 1/4" ES2/ ES3	
4	**5 354 708**	Zwischenstück G1 1/4" für ES2 kpl	Adatpor G 1 1/4"x264.5mm lg.	RALLONGE BY-PASS CPL LONG 26CM	
7	**5 594 708**	Wärmeschutz ES2 und ES3 everp	Thermal insulation ES2 and ES3 (V2)	ISOL ES2 ET ES3 (V2)	

Ersatzteilliste
Spare parts list
Liste des pièces de rechange

Ergänzungsset ES 3 - 54003598

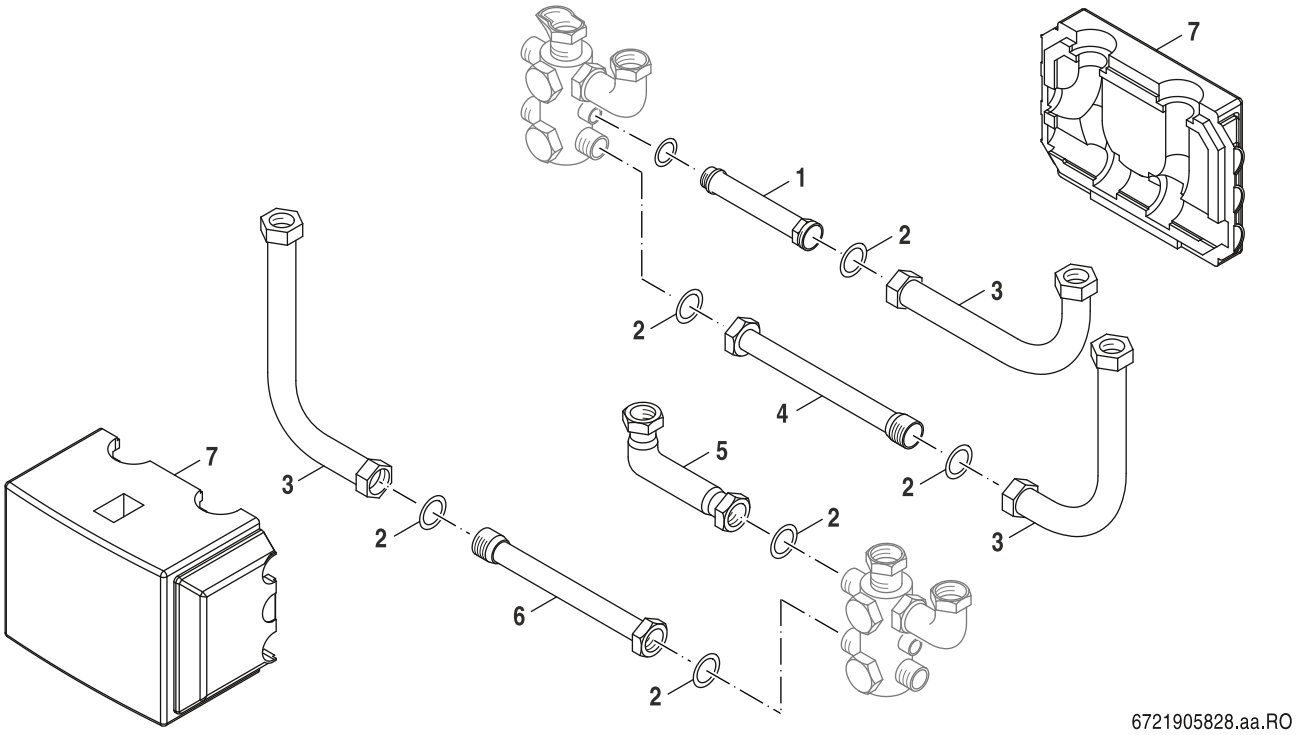

6721905828.aa.RO

	Bestell-Nr.	Bezeichnung	Description	Dénomination	
2	**7 742 000 134**	Dichtung 38x27x2mm (2x)	Gasket 38x27x2mm (2x)	Joint 38x27x2mm (2x)	
3	**5 354 706**	Bogen G1 1/4" für ES2/ES3 kpl	Bend G 1 1/4"	COUDE CPL G1 1/4" ES2/ ES3	
5	**5 354 710**	Winkel G1 1/4" für ES3 kpl	Angle G 1 1/4" ES3	COUDE G1 1/4" COMPL. ES3	
6	**6 790 290 7**	Zwischenstück G1 1/4" für ES3 everp	Adaptor G 1 1/4"x134.5mm lg.	Pièce interméd.compl.G1 1/4"x134,5mm de	
7	**5 594 708**	Wärmeschutz ES2 und ES3 everp	Thermal insulation ES2 and ES3 (V2)	ISOL ES2 ET ES3 (V2)	

Ersatzteilliste
Spare parts list
Liste des pièces de rechange

HKV 2/25 - 5024880

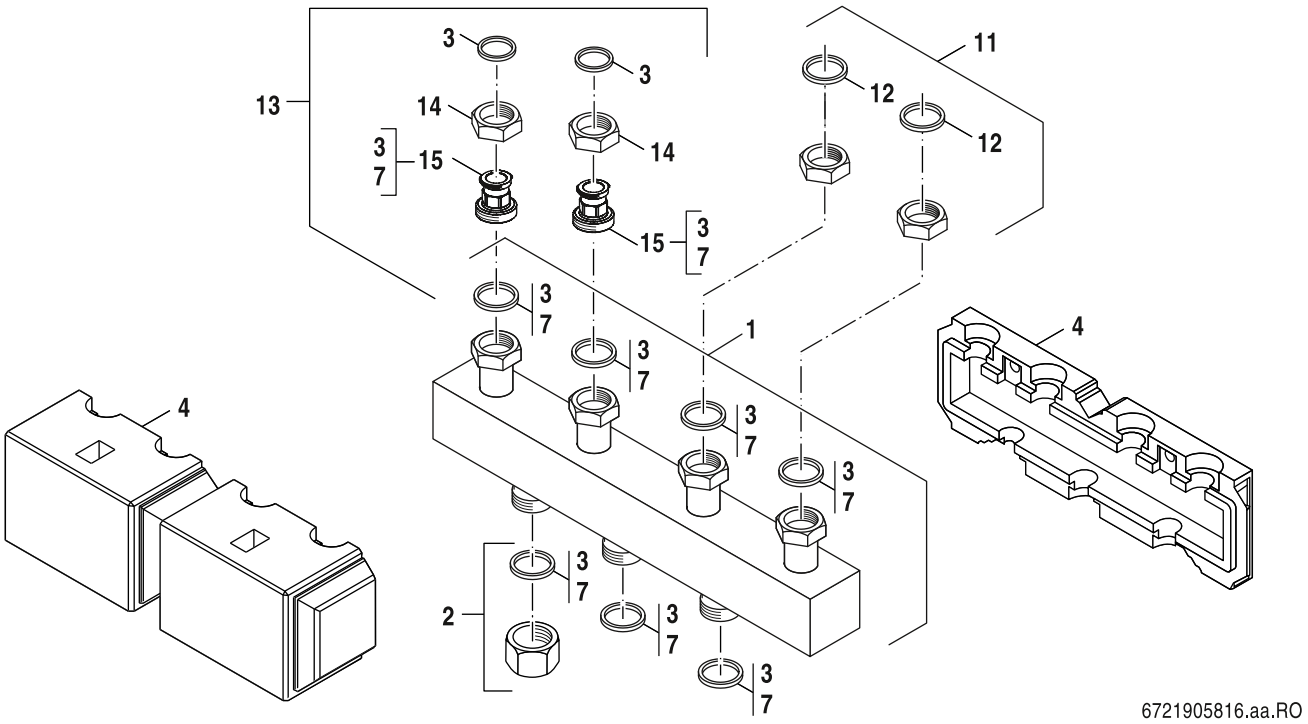

	Bestell-Nr.	Bezeichnung	Description	Dénomination	
1	**6 301 504 6**	Heizkreisverteiler HKV 2 DN25 (V2)	Heating circuit distributor HKV 2 DN25	Collecteur chauffage HKV 2 DN25	
2	**6 301 507 2**	Kappe G11/4x17 everp	Cap G1 1/4x17 with Gasket	Bouchon G1 1/4x17 avec joint	
3	**8 718 571 900 0**	Dichtung D27x38x2 EPDM (5x)	Seal D27x38x2 EPDM (5x)	Joint D27x38x2 EPDM (5x)	
4	**5 584 870**	Wärmeschutz HKV2 DN25/32 everp V2	Thermal insulation HKV 2 DN25/32 (V2)	ISOL HKV2 DN 25/32	

Ersatzteilliste
Spare parts list
Liste des pièces de rechange

HKV 2/25/25 V2 - 8718599377

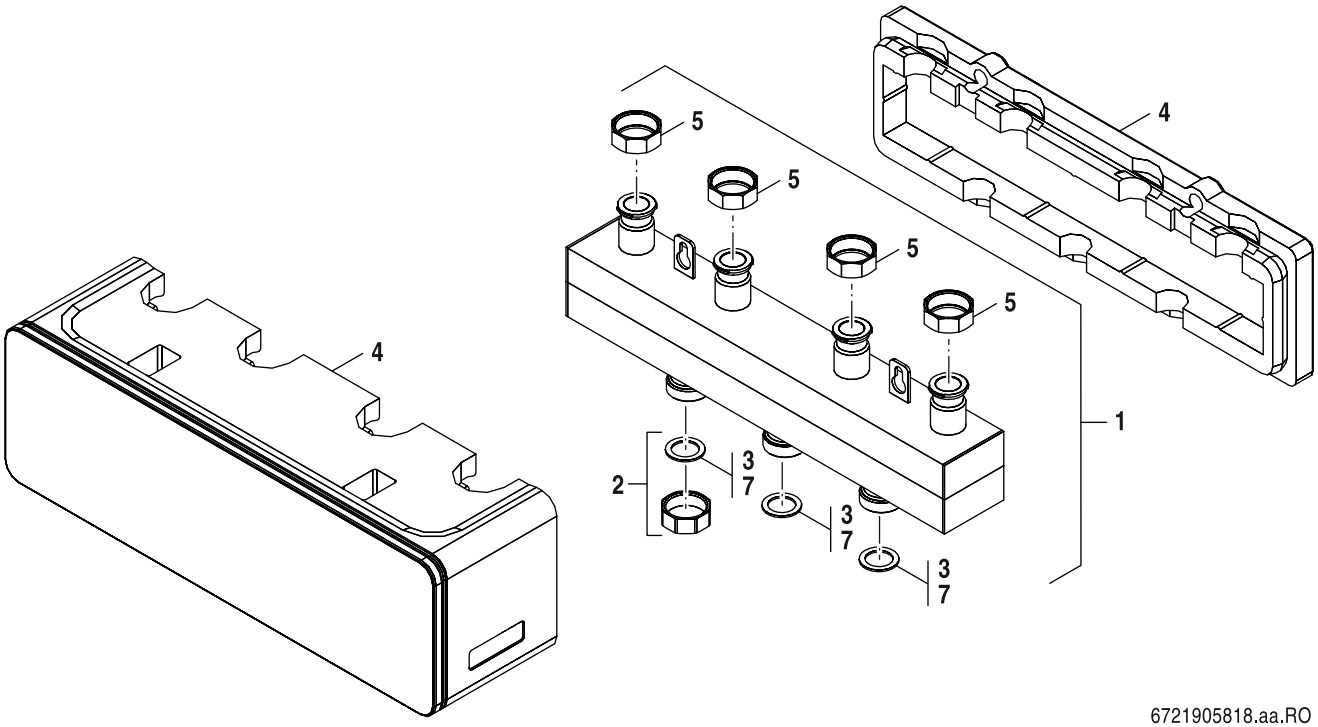

6721905818.aa.RO

	Bestell-Nr.	Bezeichnung	Description	Dénomination	
1	**6 301 504 6**	Heizkreisverteiler HKV 2 DN25 (V2)	Heating circuit distributor HKV 2 DN25	Collecteur chauffage HKV 2 DN25	
2	**6 301 507 2**	Kappe G11/4x17 everp	Cap G1 1/4x17 with Gasket	Bouchon G1 1/4x17 avec joint	
3	**8 718 571 900 0**	Dichtung D27x38x2 EPDM (5x)	Seal D27x38x2 EPDM (5x)	Joint D27x38x2 EPDM (5x)	
4	**7 736 601 224**	Wärmeschutz HKV 2/25/25/32/32 everp	Insulation HKV 2/25/25 packed	ISOLATION HKV 2/25/25	
5	**5 802 315**	Überwurfmutter DIN2950 374 3/4 G1 1/4	Union nut DIN2950 3/4" G11/4	ECROU RACCORD DIN2950 3/4 G11/4	

Ersatzteilliste
Spare parts list
Liste des pièces de rechange

HKV 2/32 - 5024870

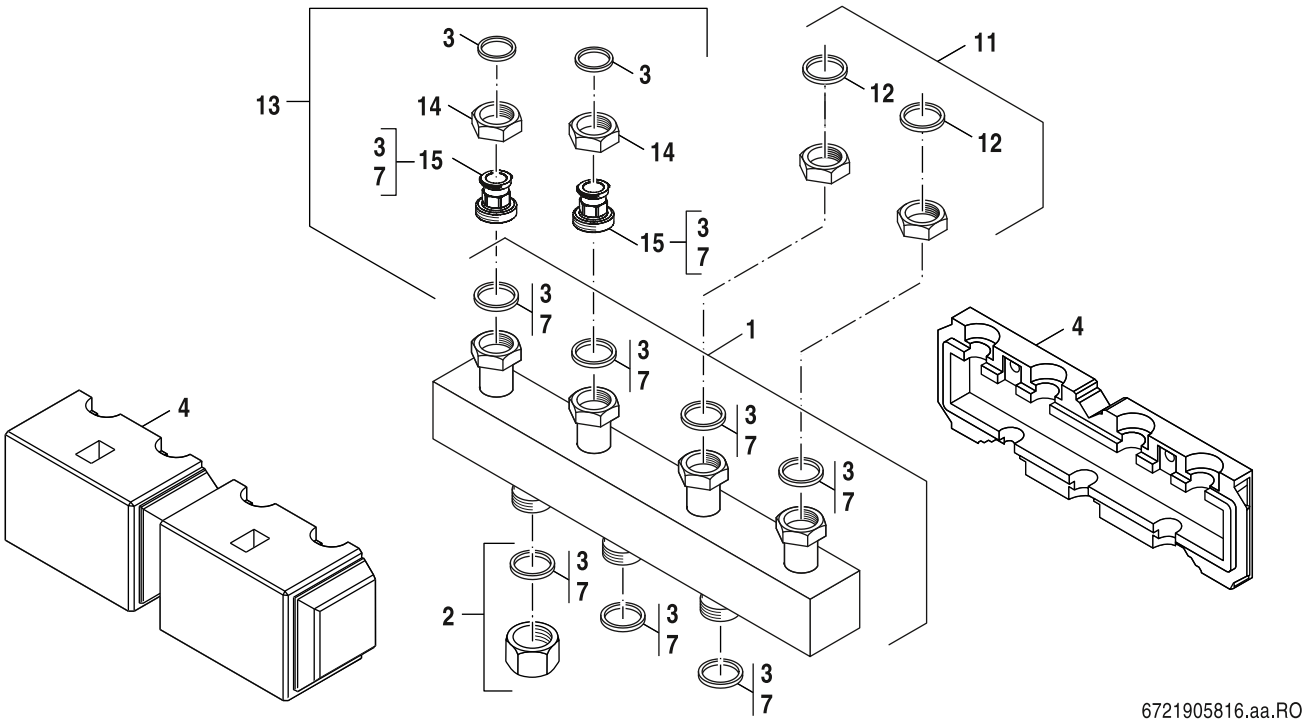

	Bestell-Nr.	Bezeichnung	Description	Dénomination	
1	**5 024 876**	Heizkreisverteiler HKV 2 DN32 (V2)	Heating circuit distributor HKV 2 DN32	Heizkreisverteiler HKV 2 DN32 (V2)	
2	**6 301 507 5**	Kappe G11/2x16 everp	Cap G1 1/2x16 with Gasket	Bouchon G1 1/2x16 avec joint	
3	**8 718 571 900 0**	Dichtung D27x38x2 EPDM (5x)	Seal D27x38x2 EPDM (5x)	Joint D27x38x2 EPDM (5x)	
4	**5 584 870**	Wärmeschutz HKV2 DN25/32 everp V2	Thermal insulation HKV 2 DN25/32 (V2)	ISOL HKV2 DN 25/32	
7	**6 301 012 3**	Dichtung D32x44x2 EPDM (5x) everp	Sealing ring D32x44x2mm (5x) EPDM	Joint d'étanchéité D32x44x2mm EPDM	
11	**6 790 047 5**	Ergänzungs-Set ES 0	Connection Set for 1/2" , 3/4",	Réduction ES 0 HS/HSM25-HKV32	
12	**6 301 012 2**	Dichtung D28x44x2 EPDM (5x) everp	Gasket D28x44x2mm, black (5 pc in kit)	Joint D28x44x2mm noir (5x)	
13	**6 321 000 8**	Übergangs-Set ÜS DN32/25 verp	Connection Set for HKV 1 1/4" for using	Réduction ÜS 2 pour HKV32	
14	**7 747 015 292**	Überwurfmutter G1 1/4x17 D36 (1x) everp	Union nut G 1 1/4"x17 D36 everp (1x)	Ecrou-raccord G1 1/4x17 (1x)	
15	**6 301 305 7**	Ausgleichsstück G1 1/2xFL 1 1/4-L48	Compensating piece G1 1/2xFL 1 1/4-L48	Pièce de compensation G1 1/2xFL 1	
	6 301 305 6	Wärmeschutz ÜS DN32/25 everp	Thermal insulation US DN 25/32	Isolation ÜS DN32/25	

Ersatzteilliste
Spare parts list
Liste des pièces de rechange

HKV 2/32/32 V2 - 8718599378

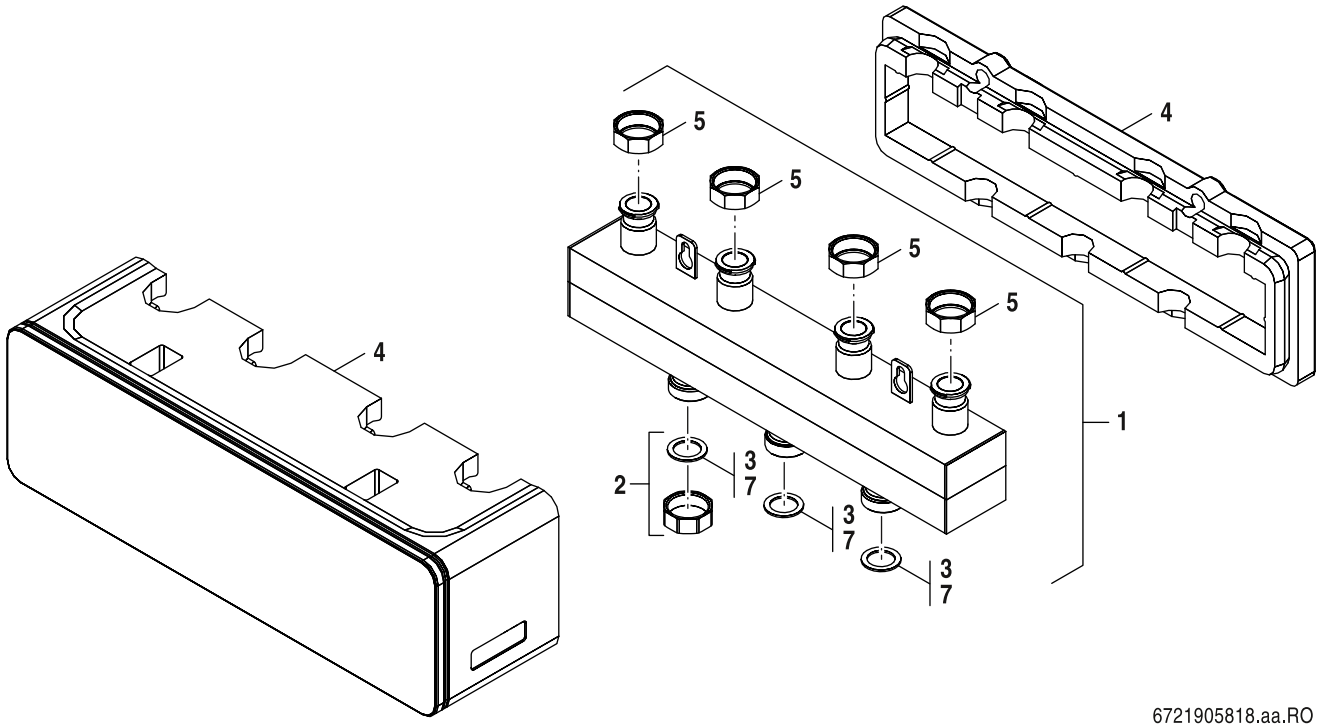

6721905818.aa.RO

	Bestell-Nr.	Bezeichnung	Description	Dénomination	
1	**5 024 876**	Heizkreisverteiler HKV 2 DN32 (V2)	Heating circuit distributor HKV 2 DN32	Heizkreisverteiler HKV 2 DN32 (V2)	
2	**6 301 507 5**	Kappe G11/2x16 everp	Cap G1 1/2x16 with Gasket	Bouchon G1 1/2x16 avec joint	
3	**8 718 571 900 0**	Dichtung D27x38x2 EPDM (5x)	Seal D27x38x2 EPDM (5x)	Joint D27x38x2 EPDM (5x)	
4	**7 736 601 224**	Wärmeschutz HKV 2/25/25/32/32 everp	Insulation HKV 2/25/25 packed	ISOLATION HKV 2/25/25	
5	**8 718 585 261**	Überwurfmutter G1 1/2"x19 Ms everp	Union nut G1 1/2"x19 Ms packed	Écrou-raccord G1 1/2"x19 Ms	
7	**6 301 012 3**	Dichtung D32x44x2 EPDM (5x) everp	Sealing ring D32x44x2mm (5x) EPDM	Joint d'étanchéité D32x44x2mm EPDM	

Ersatzteilliste
Spare parts list
Liste des pièces de rechange

HKV 2/32/40 V2 - 8718599381

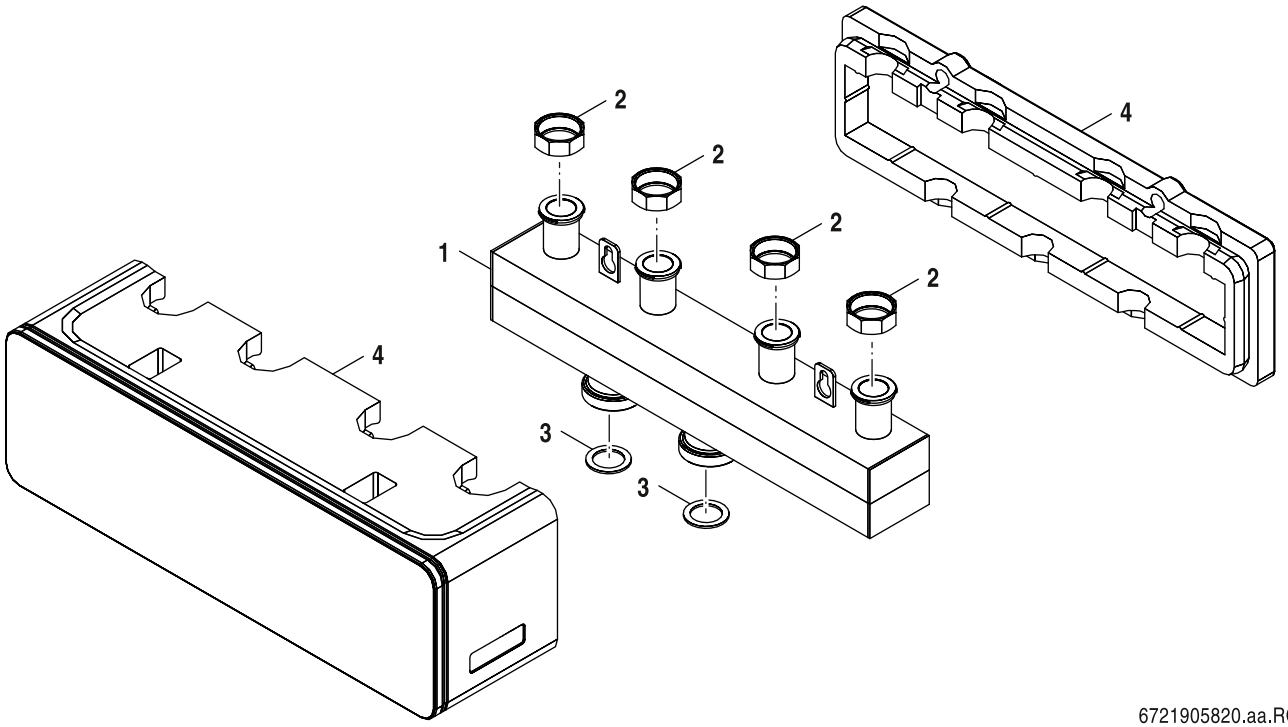

6721905820.aa.RO

	Bestell-Nr.	Bezeichnung	Description	Dénomination	
1	**6 304 400 4**	Heizkreisverteiler HKV2 DN32/2"	Heatg circ distrib HKV2DN32/2"	Collecteur HKV2DN32/2"	
2	**8 718 585 261**	Überwurfmutter G1 1/2"x19 Ms everp	Union nut G1 1/2"x19 Ms packed	Écrou-raccord G1 1/2"x19 Ms	
3	**8 718 571 902 0**	Dichtung D42x55x2mm AFM34 (5x) everp	Seal D42x55x2mm AFM34 (5x)	Kit d'Ã©tanchÃ©itÃ© D42x55x2 AFM34 (5 p	
4	**7 736 601 228**	Wärmeschutz HKV 2/32/40 everp	Insulation HKV 2/32/40 packed	ISOLATION HKV 2/32/40	

Ersatzteilliste
Spare parts list
Liste des pièces de rechange

HKV 3/25 - 5024871

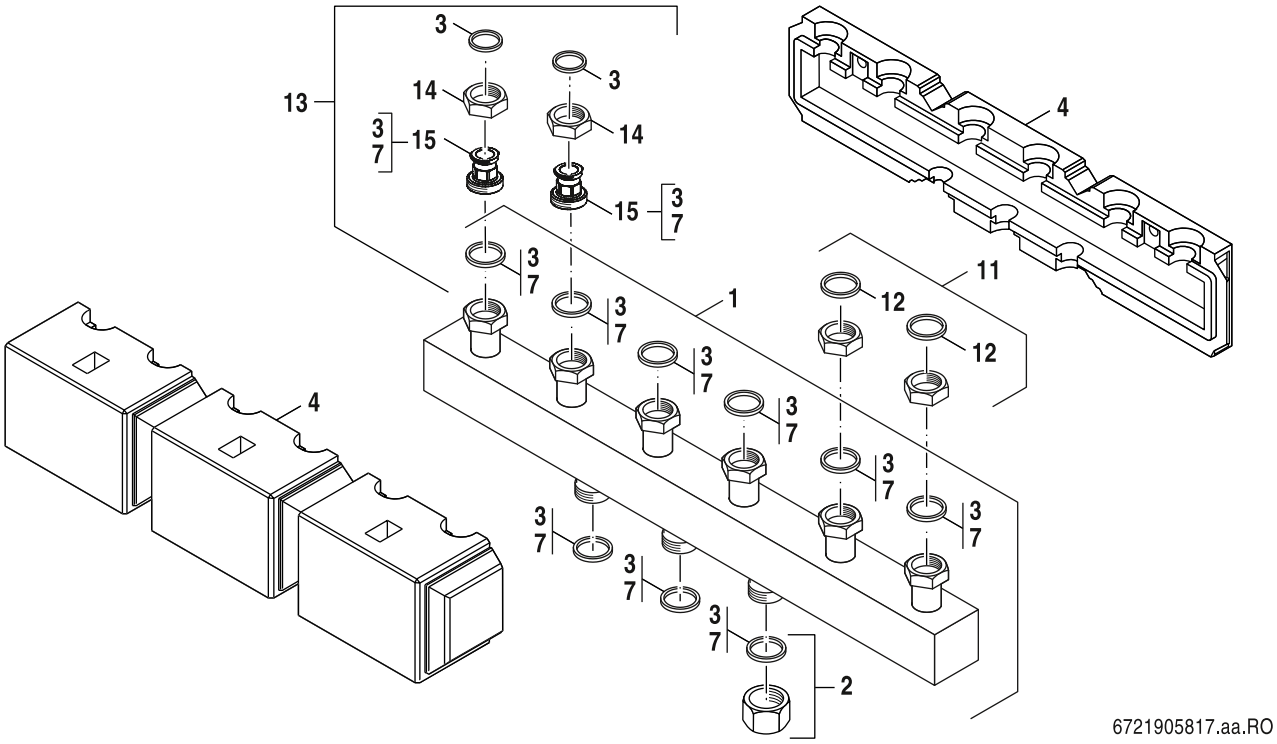

	Bestell-Nr.	Bezeichnung	Description	Dénomination	
1	**8 738 809 941**	Heizkreisverteiler HKV 3 DN25 V2 everp	Heating distributor HKV3 DN25 V2 SP	Collecteur chauffage HKV 3 DN25 (V2)	
2	**6 301 507 2**	Kappe G11/4x17 everp	Cap G1 1/4x17 with Gasket	Bouchon G1 1/4x17 avec joint	
3	**8 718 571 900 0**	Dichtung D27x38x2 EPDM (5x)	Seal D27x38x2 EPDM (5x)	Joint D27x38x2 EPDM (5x)	
4	**5 584 872**	Wärmeschutz HKV3 DN32 everp V2	Thermal insulation HKV 3 DN25/32 (V2)	Isolation HKV 3 DN32 (V2)	

Ersatzteilliste
Spare parts list
Liste des pièces de rechange

HKV 3/25/32 V2 - 8718599379

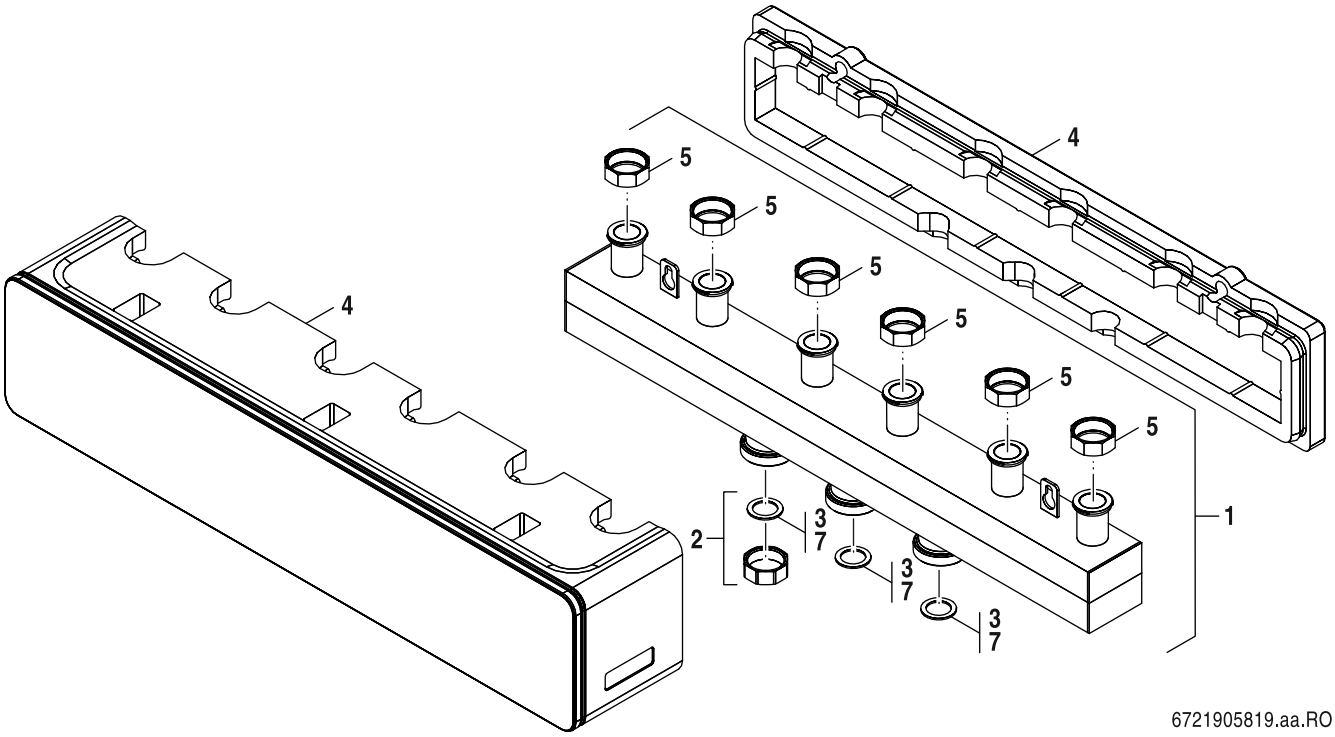

6721905819.aa.RO

	Bestell-Nr.	Bezeichnung	Description	Dénomination	
1	**8 738 809 941**	Heizkreisverteiler HKV 3 DN25 V2 everp	Heating distributor HKV3 DN25 V2 SP	Collecteur chauffage HKV 3 DN25 (V2)	
2	**6 301 507 2**	Kappe G11/4x17 everp	Cap G1 1/4x17 with Gasket	Bouchon G1 1/4x17 avec joint	
3	**8 718 571 900 0**	Dichtung D27x38x2 EPDM (5x)	Seal D27x38x2 EPDM (5x)	Joint D27x38x2 EPDM (5x)	
4	**7 736 601 226**	Wärmeschutz HKV 3/25/32 everp	Insulation HKV 3/25/32 packed	ISOLATION HKV 3/25/32	
5	**5 802 315**	Überwurfmutter DIN2950 374 3/4 G1 1/4	Union nut DIN2950 3/4" G11/4	ECROU RACCORD DIN2950 3/4 G11/4	

Ersatzteilliste
Spare parts list
Liste des pièces de rechange

HKV 3/32 - 5024872

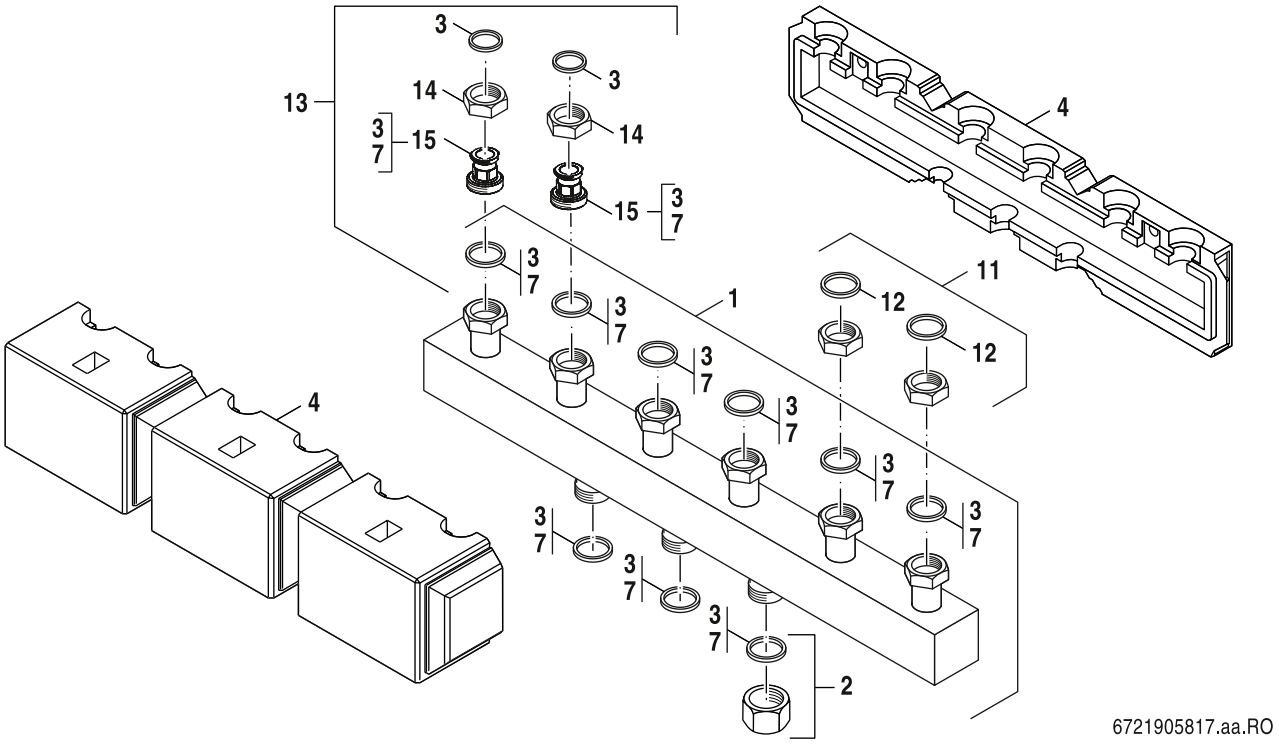

	Bestell-Nr.	Bezeichnung	Description	Dénomination	
1	**5 024 878**	Heizkreisverteiler HKV 3 DN32 (V2)	Heating circuit distributor HKV 3 DN32	Collecteur chauffage HKV 3 DN32 (V2)	
2	**6 301 507 5**	Kappe G11/2x16 everp	Cap G1 1/2x16 with Gasket	Bouchon G1 1/2x16 avec joint	
3	**8 718 571 900 0**	Dichtung D27x38x2 EPDM (5x)	Seal D27x38x2 EPDM (5x)	Joint D27x38x2 EPDM (5x)	
4	**5 584 872**	Wärmeschutz HKV3 DN32 everp V2	Thermal insulation HKV 3 DN25/32 (V2)	Isolation HKV 3 DN32 (V2)	
7	**6 301 012 3**	Dichtung D32x44x2 EPDM (5x) everp	Sealing ring D32x44x2mm (5x) EPDM	Joint d'étanchéité D32x44x2mm EPDM	
11	**6 790 047 5**	Ergänzungs-Set ES 0	Connection Set for 1/2" , 3/4",	Réduction ES 0 HS/HSM25-HKV32	
12	**6 301 012 2**	Dichtung D28x44x2 EPDM (5x) everp	Gasket D28x44x2mm, black (5 pc in kit)	Joint D28x44x2mm noir (5x)	
13	**6 321 000 8**	Übergangs-Set ÜS DN32/25 verp	Connection Set for HKV 1 1/4" for using	Réduction ÜS 2 pour HKV32	
14	**7 747 015 292**	Überwurfmutter G1 1/4x17 D36 (1x) everp	Union nut G 1 1/4"x17 D36 everp (1x)	Ecrou-raccord G1 1/4x17 (1x)	
15	**6 301 305 7**	Ausgleichsstück G1 1/2xFL 1 1/4-L48	Compensating piece G1 1/2xFL 1 1/4-L48	Pièce de compensation G1 1/2xFL 1	
	6 301 305 6	Wärmeschutz ÜS DN32/25 everp	Thermal insulation US DN 25/32	Isolation ÜS DN32/25	

Ersatzteilliste
Spare parts list
Liste des pièces de rechange

HKV 3/32/32 V2 - 8718599380

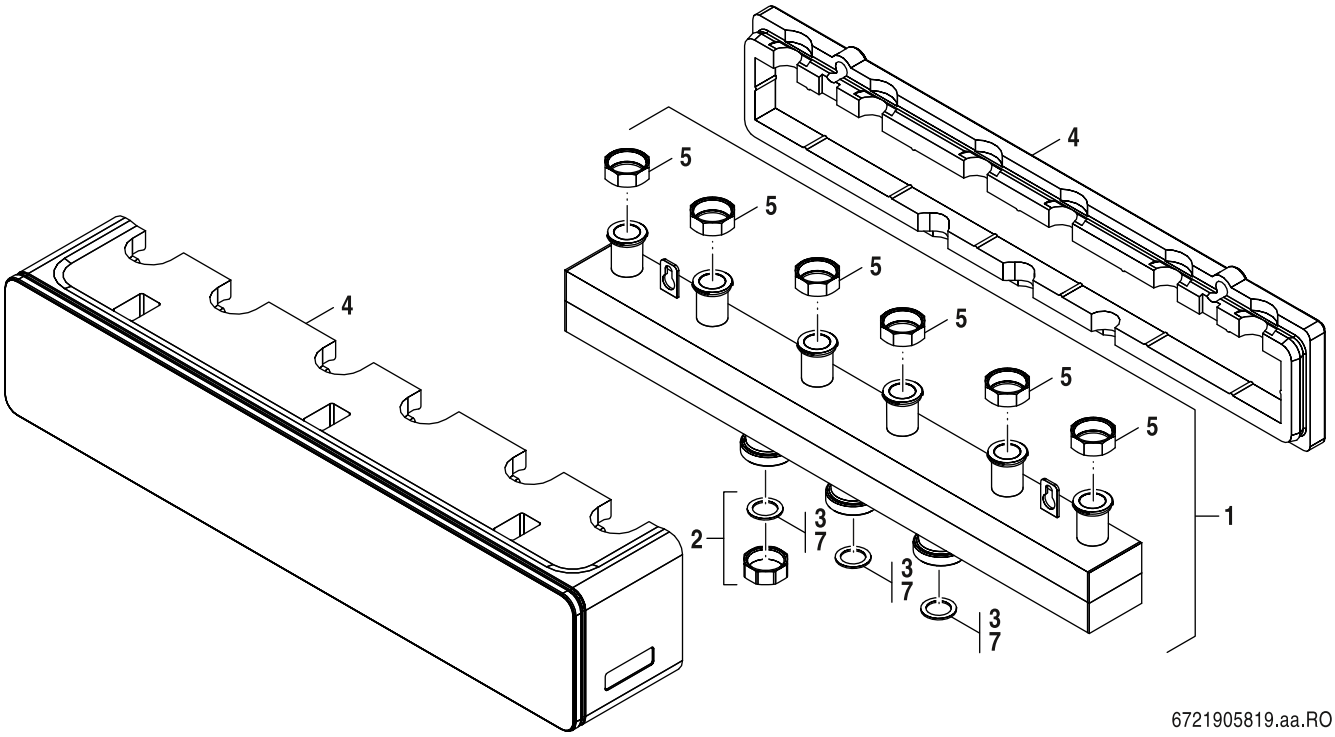

	Bestell-Nr.	Bezeichnung	Description	Dénomination	
1	**5 024 878**	Heizkreisverteiler HKV 3 DN32 (V2)	Heating circuit distributor HKV 3 DN32	Collecteur chauffage HKV 3 DN32 (V2)	
2	**6 301 507 5**	Kappe G11/2x16 everp	Cap G1 1/2x16 with Gasket	Bouchon G1 1/2x16 avec joint	
3	**8 718 571 900 0**	Dichtung D27x38x2 EPDM (5x)	Seal D27x38x2 EPDM (5x)	Joint D27x38x2 EPDM (5x)	
4	**7 736 601 226**	Wärmeschutz HKV 3/25/32 everp	Insulation HKV 3/25/32 packed	ISOLATION HKV 3/25/32	
5	**8 718 585 261**	Überwurfmutter G1 1/2"x19 Ms everp	Union nut G1 1/2"x19 Ms packed	Écrou-raccord G1 1/2"x19 Ms	
7	**6 301 012 3**	Dichtung D32x44x2 EPDM (5x) everp	Sealing ring D32x44x2mm (5x) EPDM	Joint d'étanchéité D32x44x2mm EPDM	

Ersatzteilliste
Spare parts list
Liste des pièces de rechange

HKV 3/32/40 V2 - 8718599382

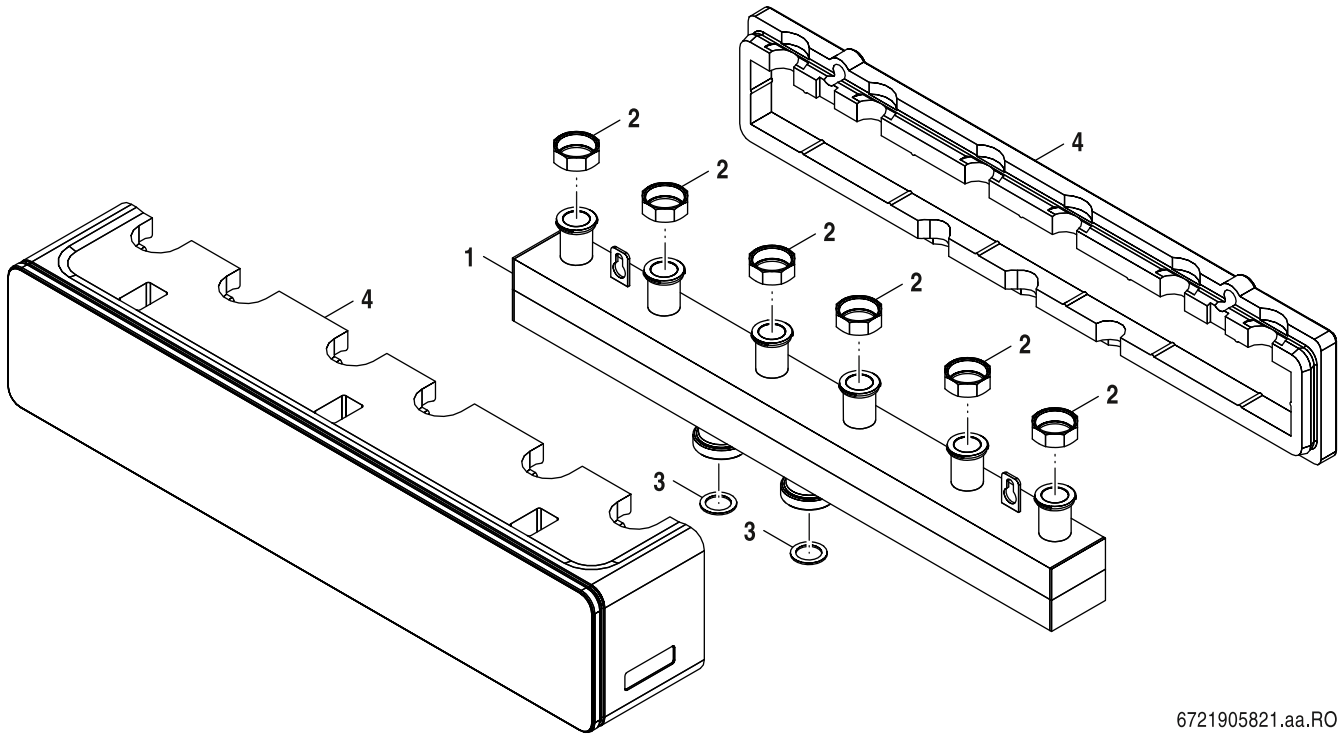

6721905821.aa.RO

	Bestell-Nr.	Bezeichnung	Description	Dénomination	
1	**6 304 400 5**	Heizkreisverteiler HKV3 DN32/2"	Heatg circ distrib HKV3 DN32/2"	Collecteur HKV3 DN32/2"	
2	**8 718 585 261**	Überwurfmutter G1 1/2"x19 Ms everp	Union nut G1 1/2"x19 Ms packed	Écrou-raccord G1 1/2"x19 Ms	
3	**8 718 571 902 0**	Dichtung D42x55x2mm AFM34 (5x) everp	Seal D42x55x2mm AFM34 (5x)	Kit d'Ã©tanchÃ©itÃ© D42x55x2 AFM34 (5 p	
4	**7 736 601 229**	Wärmeschutz HKV 3/32/40 everp	Insulation HKV 3/32/40 packed	ISOLATION HKV 3/32/40	

Ersatzteilliste
Spare parts list
Liste des pièces de rechange

HKV 32 - 5584552



6720904170,ab,RO

	Bestell-Nr.	Bezeichnung	Description	Dénomination	
	6 301 012 3	Dichtung D32x44x2 EPDM (5x) everp	Sealing ring D32x44x2mm (5x) EPDM	Joint d'étanchéité D32x44x2mm EPDM	
	8 718 585 261	Überwurfmutter G1 1/2"x19 Ms everp	Union nut G1 1/2"x19 Ms packed	Écrou-raccord G1 1/2"x19 Ms	

Ersatzteilliste
Spare parts list
Liste des pièces de rechange

HKV 4/25 - 5024882

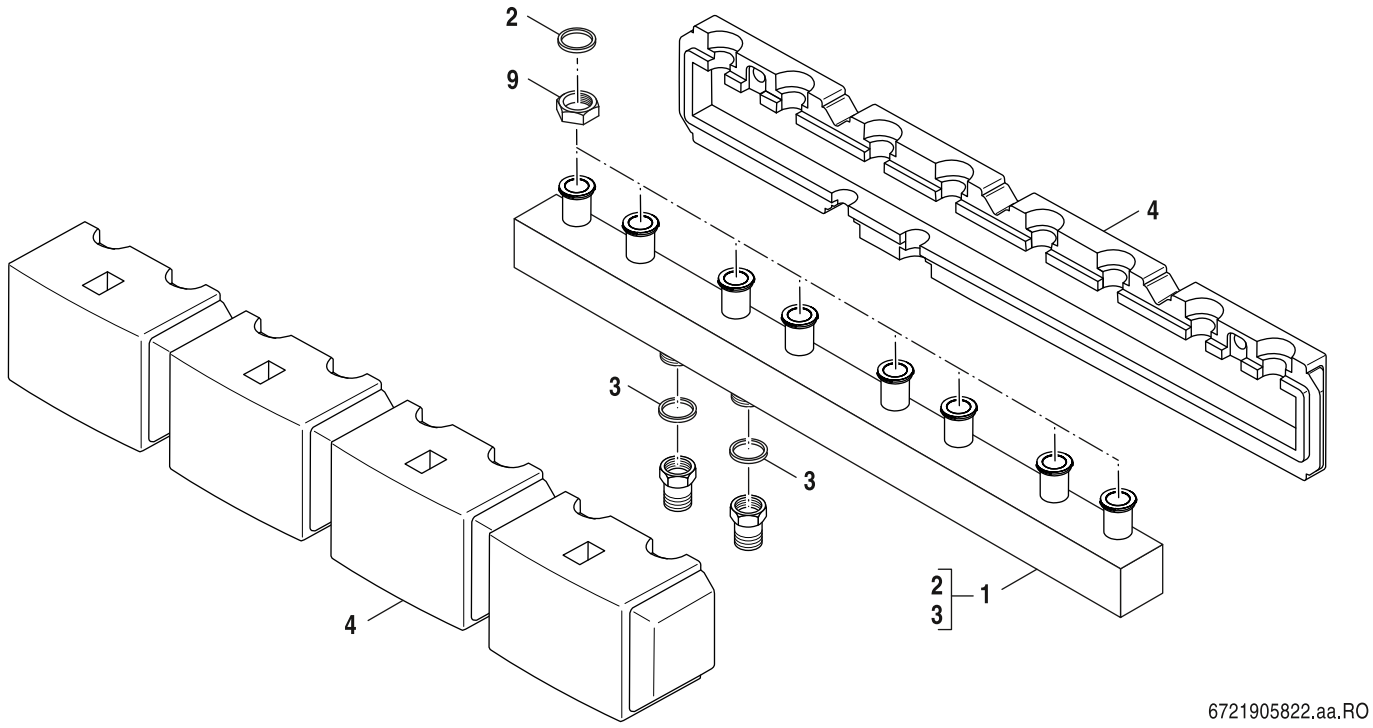

6721905822.aa.RO

	Bestell-Nr.	Bezeichnung	Description	Dénomination	
1	**6 303 343 4**	Heizkreisverteiler HKV4 DN25/2"	Heating circuit distributor HKV4 DN25/2"	Collecteur chauffage HKV4 DN25/2"	
2	**7 742 000 134**	Dichtung 38x27x2mm (2x)	Gasket 38x27x2mm (2x)	Joint 38x27x2mm (2x)	
3	**5 489 364**	Dichtung D42x55x2mm KL-SILC4400 DVGW-zug	Gasket D42x55x2mm KL-SILC4400 DVGW	Joint diamètre 44X55X2mm	
4	**6 303 344 0**	Wärmeschutz HKV4 DN25/2" kpl everp	Thermal insulation HKV4 DN25/2"	Isolation HKV4 DN25/2" compl.	
9	**7 747 015 292**	Überwurfmutter G1 1/4x17 D36 (1x) everp	Union nut G 1 1/4"x17 D36 everp (1x)	Ecrou-raccord G1 1/4x17 (1x)	

Ersatzteilliste
Spare parts list
Liste des pièces de rechange

HKV 4/25/40 V2 - 8732964952

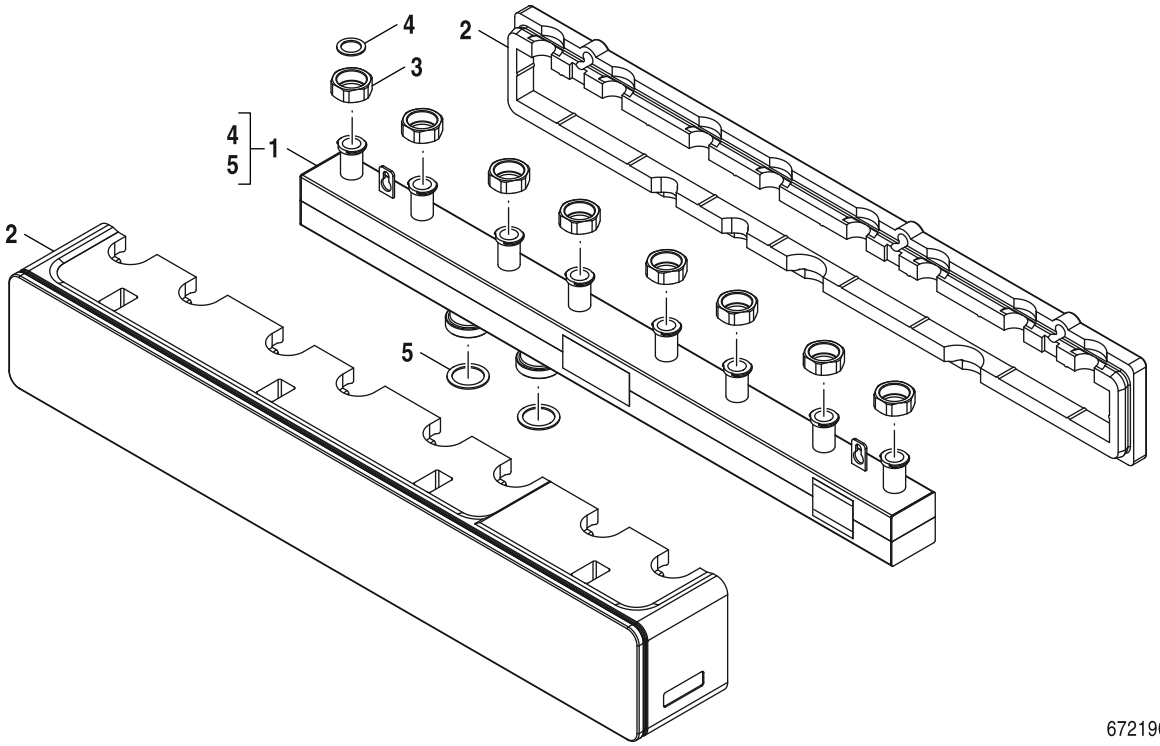

6721905656.aa.RO

	Bestell-Nr.	Bezeichnung	Description	Dénomination	
1	**8 738 810 213**	Heizkreisverteiler HKV4 DN25/2" V2 everp	Heating distributor HKV4 DN25/2" V2 SP	Collecteur HKV4 DN25/2" V2	
2	**8 738 810 214**	Wärmeschutz HKV4 DN25/2" V2 kpl everp	Thermal insulation HKV4 DN25/2" V2 SP	Isolation thermique HKV4 DN25/2" V2 kpl	
3	**5 802 315**	Überwurfmutter DIN2950 374 3/4 G1 1/4	Union nut DIN2950 3/4" G11/4	ECROU RACCORD DIN2950 3/4 G11/4	
4	**8 718 571 900 0**	Dichtung D27x38x2 EPDM (5x)	Seal D27x38x2 EPDM (5x)	Joint D27x38x2 EPDM (5x)	
5	**8 718 571 902 0**	Dichtung D42x55x2mm AFM34 (5x) everp	Seal D42x55x2mm AFM34 (5x)	Kit d'Ã©tanchÃ©itÃ© D42x55x2 AFM34 (5 p	

Ersatzteilliste
Spare parts list
Liste des pièces de rechange

HKV 5/25 - 5024884

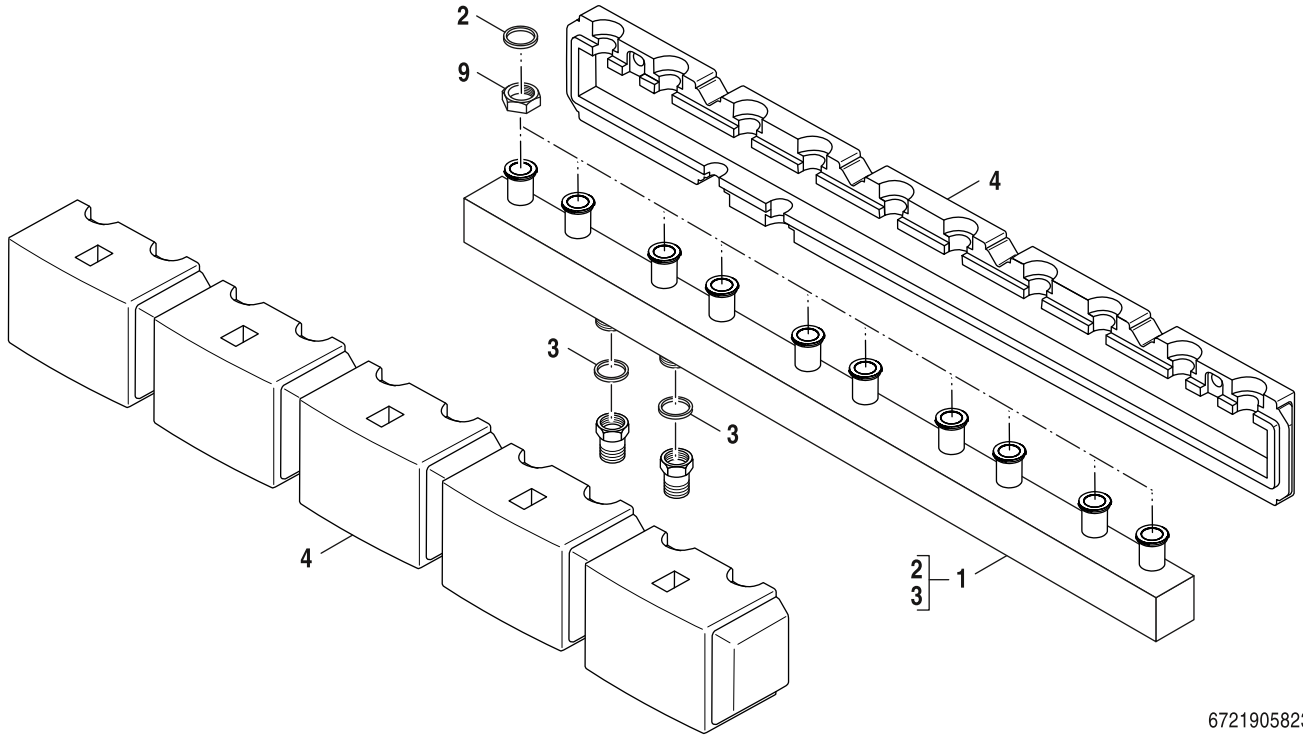

6721905823.aa.RO

	Bestell-Nr.	Bezeichnung	Description	Dénomination	
1	**6 303 343 5**	Heizkreisverteiler HKV5 DN25/2"	Heating circuit distributor HKV5 DN25/2"	Collecteur chauffage HKV5 DN25/2"	
2	**7 742 000 134**	Dichtung 38x27x2mm (2x)	Gasket 38x27x2mm (2x)	Joint 38x27x2mm (2x)	
3	**5 489 364**	Dichtung D42x55x2mm KL-SILC4400 DVGW-zug	Gasket D42x55x2mm KL-SILC4400 DVGW	Joint diamètre 44X55X2mm	
4	**6 303 344 1**	Wärmeschutz HKV5 DN25/2" kpl. everp	Thermal insulation HKV5 DN25/2"	Isolation HKV5 DN25/2" compl.	
9	**7 747 015 292**	Überwurfmutter G1 1/4x17 D36 (1x) everp	Union nut G 1 1/4"x17 D36 everp (1x)	Ecrou-raccord G1 1/4x17 (1x)	

Ersatzteilliste
Spare parts list
Liste des pièces de rechange

HKV2 - 5024868

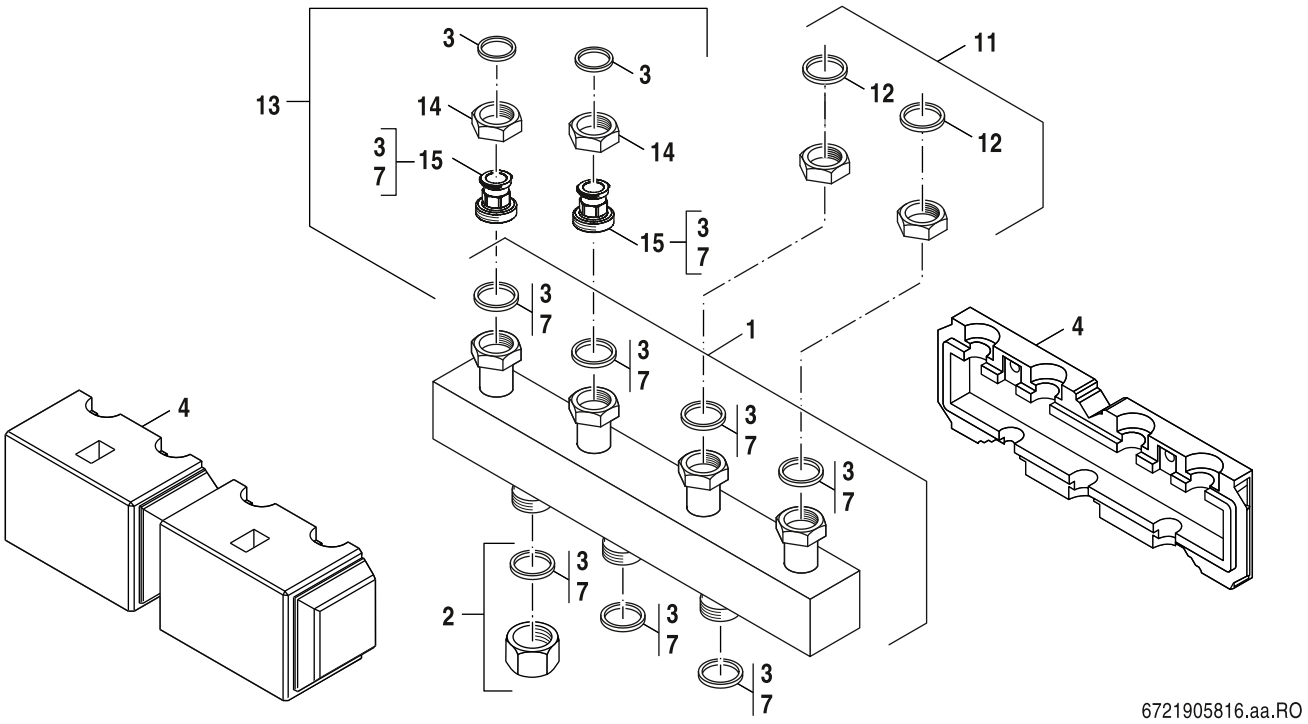

	Bestell-Nr.	Bezeichnung	Description	Dénomination	
1	**6 301 504 6**	Heizkreisverteiler HKV 2 DN25 (V2)	Heating circuit distributor HKV 2 DN25	Collecteur chauffage HKV 2 DN25	
3	**8 718 571 900 0**	Dichtung D27x38x2 EPDM (5x)	Seal D27x38x2 EPDM (5x)	Joint D27x38x2 EPDM (5x)	
4	**5 584 870**	Wärmeschutz HKV2 DN25/32 everp V2	Thermal insulation HKV 2 DN25/32 (V2)	ISOL HKV2 DN 25/32	
14	**5 802 315**	Überwurfmutter DIN2950 374 3/4 G1 1/4	Union nut DIN2950 3/4" G11/4	ECROU RACCORD DIN2950 3/4 G11/4	

Ersatzteilliste
Spare parts list
Liste des pièces de rechange

HKV2 - 63041997

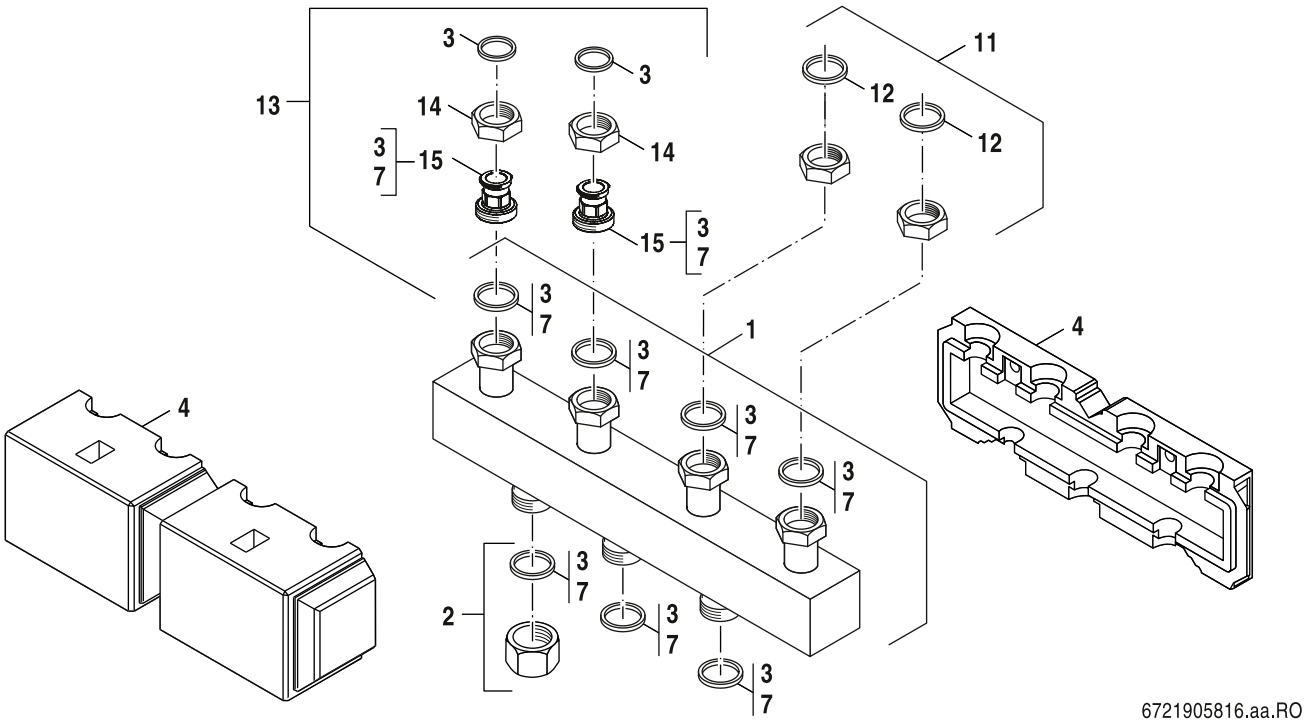

	Bestell-Nr.	Bezeichnung	Description	Dénomination	
4	**6 304 471 3**	Wärmeschutz HKV2 DN32/2" everp	Thermal insulation HKV2DN32/2"	Isolation thermique HKV2DN32/2	
5	**6 304 400 4**	Heizkreisverteiler HKV2 DN32/2"	Heatg circ distrib HKV2DN32/2"	Collecteur HKV2DN32/2"	
12	**5 489 364**	Dichtung D42x55x2mm KL-SILC4400 DVGW-zug	Gasket D42x55x2mm KL-SILC4400 DVGW	Joint diamètre 44X55X2mm	
12	**8 718 571 902 0**	Dichtung D42x55x2mm AFM34 (5x) everp	Seal D42x55x2mm AFM34 (5x)	Kit d'Ã©tanchÃ©itÃ© D42x55x2 AFM34 (5 p	
14	**8 718 585 261**	Überwurfmutter G1 1/2"x19 Ms everp	Union nut G1 1/2"x19 Ms packed	Écrou-raccord G1 1/2"x19 Ms	

Ersatzteilliste
Spare parts list
Liste des pièces de rechange

HKV3 - 63041998

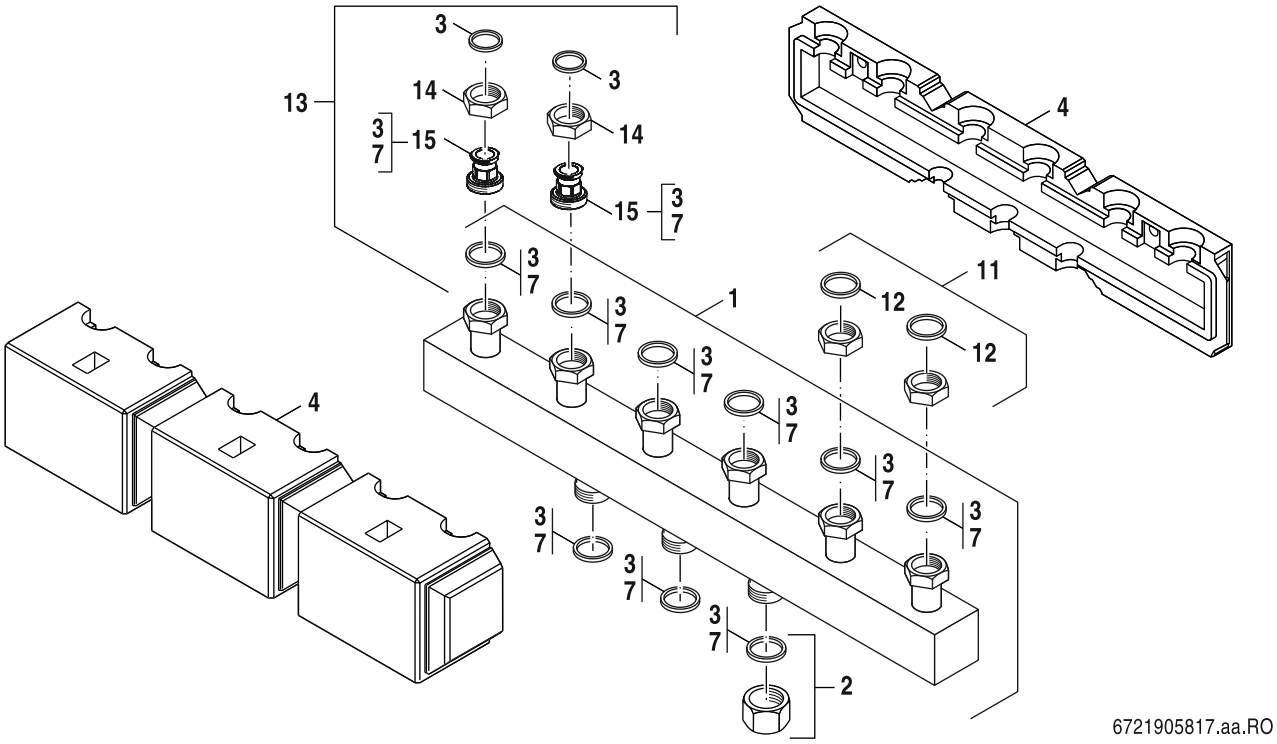

	Bestell-Nr.	Bezeichnung	Description	Dénomination	
1	**6 304 400 5**	Heizkreisverteiler HKV3 DN32/2"	Heatg circ distrib HKV3 DN32/2"	Collecteur HKV3 DN32/2"	
4	**6 304 471 4**	Wärmeschutz HKV3 DN32/2" everp	Thermal insulation HKV3DN32/2"	Isolation thermique HKV3DN32/2	
12	**5 489 364**	Dichtung D42x55x2mm KL-SILC4400 DVGW-zug	Gasket D42x55x2mm KL-SILC4400 DVGW	Joint diamètre 44X55X2mm	
12	**8 718 571 902 0**	Dichtung D42x55x2mm AFM34 (5x) everp	Seal D42x55x2mm AFM34 (5x)	Kit d'Ã©tanchÃ©itÃ© D42x55x2 AFM34 (5 p	
14	**8 718 585 261**	Überwurfmutter G1 1/2"x19 Ms everp	Union nut G1 1/2"x19 Ms packed	Écrou-raccord G1 1/2"x19 Ms	

Ersatzteilliste
Spare parts list
Liste des pièces de rechange

Heizkreisvert.HKV2/DN25 Weiche - 63042000

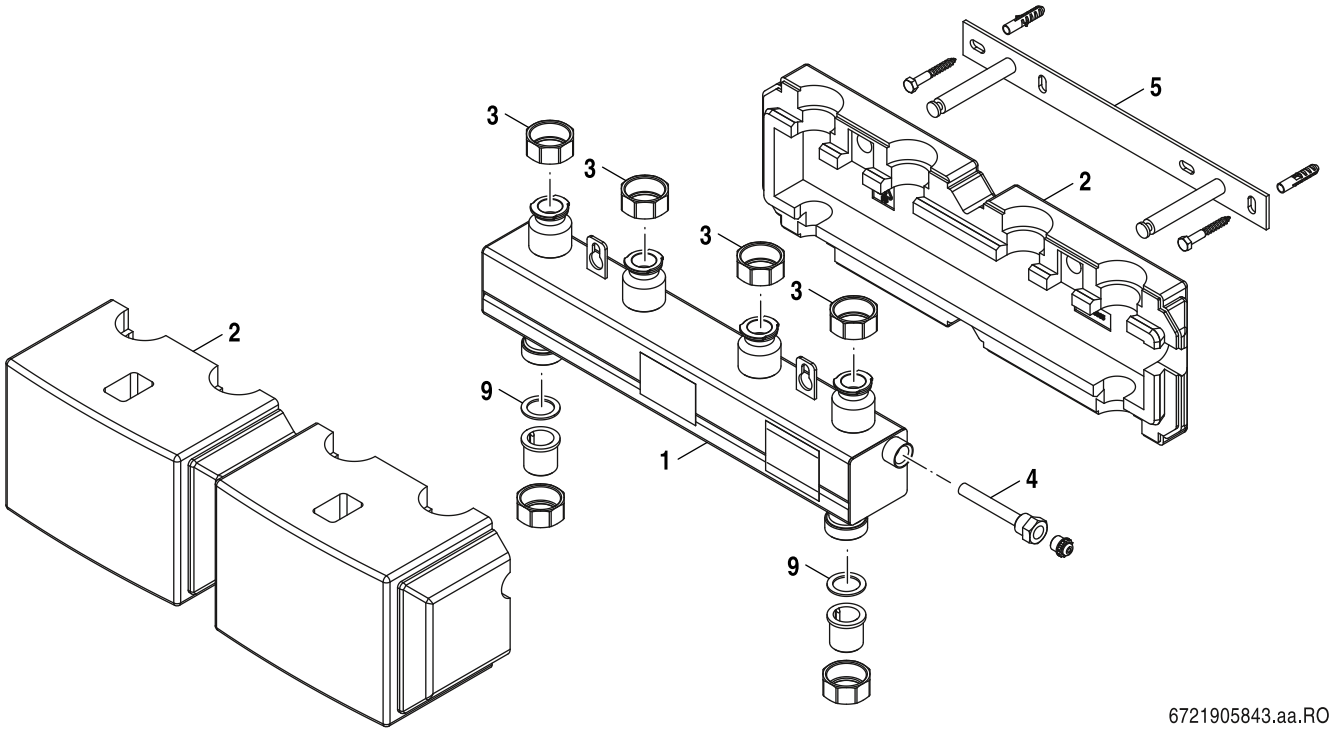

6721905843.aa.RO

	Bestell-Nr.	Bezeichnung	Description	Dénomination	
1	**6 304 400 6**	Heizkreisv HKV2/DN25 Weiche geschw everp	Heating circ distrib HCD2/ DN25 welded	Circuit chauff. distrib. HCD2/ DN25 soudé	
2	**6 304 400 7**	Wärmeschutz HKV2 DN25 Weiche everp	Thermal insu HKV2 DN25 points front	Isol Thermique HKV2 DN25 points front	
3	**7 747 015 292**	Überwurfmutter G1 1/4x17 D36 (1x) everp	Union nut G 1 1/4"x17 D36 everp (1x)	Ecrou-raccord G1 1/4x17 (1x)	
4	**5 446 142**	Tauchhülse 1/2" x 95, Ms vern.	Sensor Pocket R 1/2" 95mm with every TL	Capteur Pocket R 1/2" 95mm avec chaque T	
5	**6 790 296 2**	Wandhalter WMS2 everp	Wall bracket WMS 2	Support mural WMS2	
9	**8 718 584 801**	Dichtung D27x38x2 DVGW everp	Gasket D27x38x2 DVGW	Joint D27x38x2mm DVGW	
	7 747 031 431	Dichtung D27x38x2mm (5x) everp	Gasket D27x38x2mm (5x)	Joint d'étanchéité D27x38x2mm (5x)	

Ersatzteilliste
Spare parts list
Liste des pièces de rechange

Hydraulische Weiche DN 25 quer - 63016381

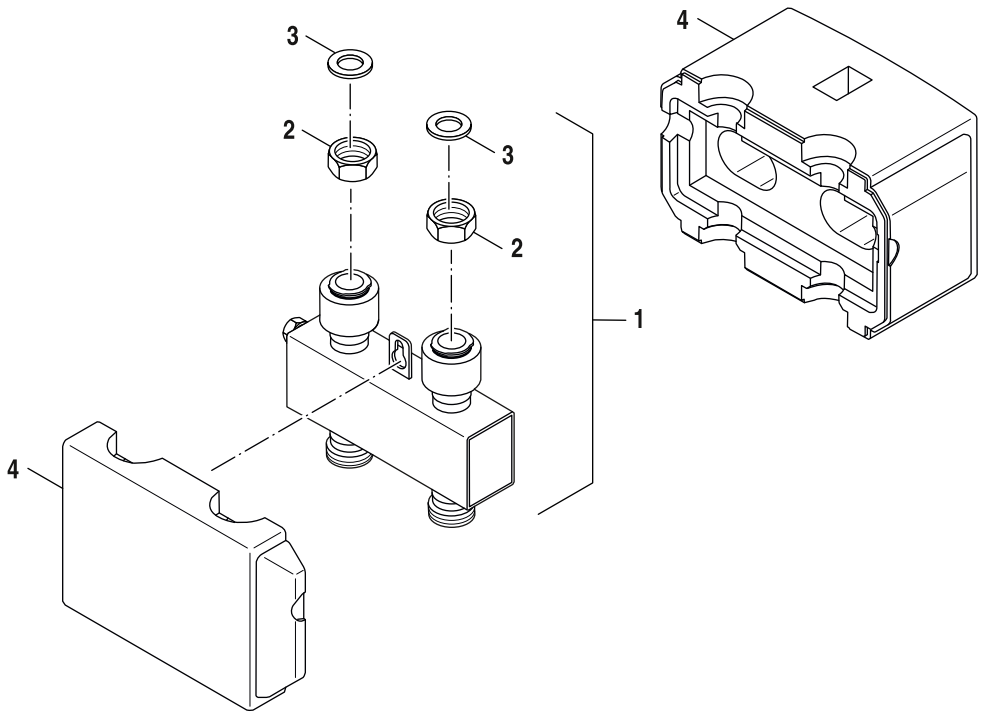

6721905824.aa.RO

	Bestell-Nr.	Bezeichnung	Description	Dénomination	
1	**7 747 027 606**	Hydr Weiche DN25 qu geschw, Halter everp	Hydraulic point DN 25, cross,welded hold	Bout. mél. hydr DN25 tr soud, support	
2	**7 747 015 292**	Überwurfmutter G1 1/4x17 D36 (1x) everp	Union nut G 1 1/4"x17 D36 everp (1x)	Ecrou-raccord G1 1/4x17 (1x)	
3	**8 718 584 801**	Dichtung D27x38x2 DVGW everp	Gasket D27x38x2 DVGW	Joint D27x38x2mm DVGW	
4	**6 301 768 0**	Wärmeschutz hydr Weiche DN25 quer everp	Thermal insulation hydr. header DN25	Isolation commutateur hydraulique DN25	
	5 354 210	Anschluss-Set AS HKV25,HS/HSM25	Conn.-Set AS HKV25,HS/HSM25	Tubul racc AS HKV 25	

Ersatzteilliste
Spare parts list
Liste des pièces de rechange

KAS 10 - 8718585874

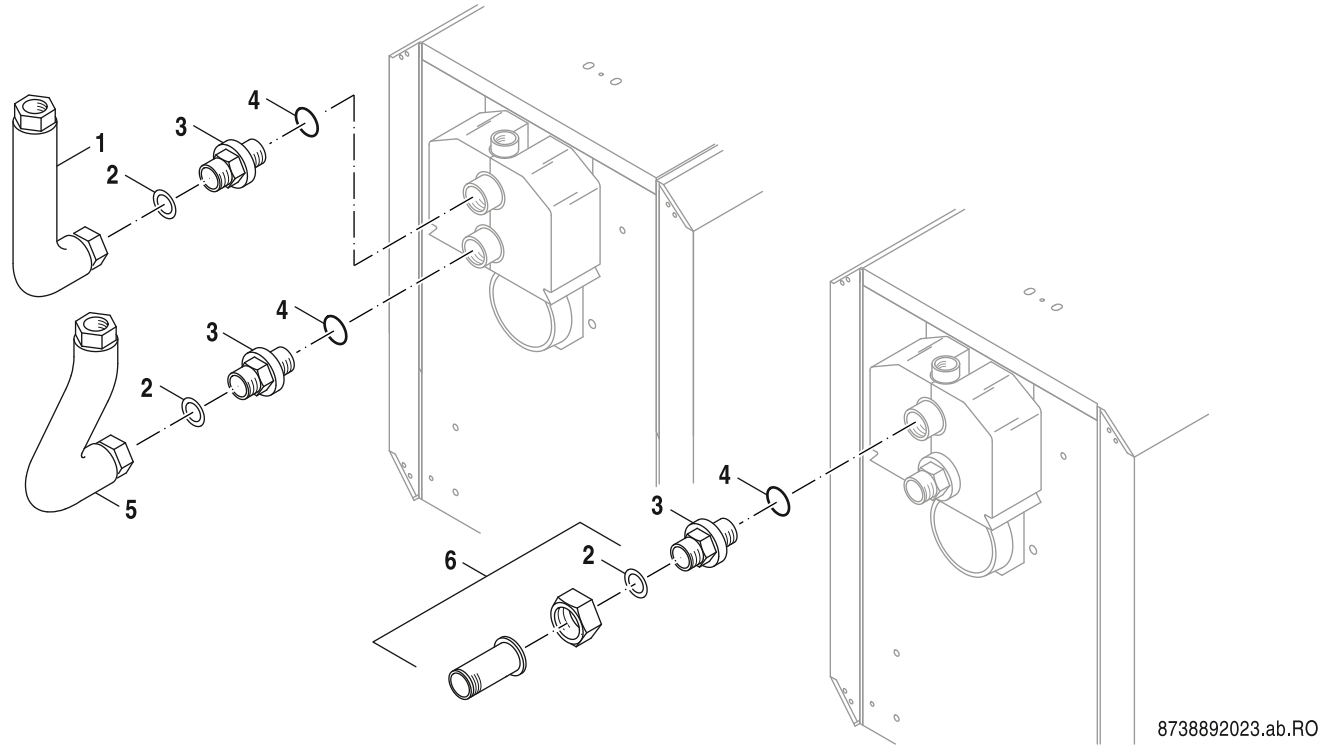

	Bestell-Nr.	Bezeichnung	Description	Dénomination	
1	**8 718 584 884**	Vorlaufrohr kpl für KAS1 45-68 everp	Pipe flow cpl KAS1 45-68	Tuyau de départ KAS1 45-68	
2	**8 718 585 153**	Dichtung D32x44x2, DVGW-zugelassen everp	Gasket D32x44x2mm C4400 Klinger SIL, pck	Joint D32x44x2mm	
3	**8 718 585 154**	Reduzierstück G 1 1/2xG1 1/4 everp	Reducing piece G 1 1/2"xG 1 1/4" pckd	Embout de réduction G1 1/2xG1 1/4	
4	**8 718 575 527 0**	O-Ring 44x3 (5x) everp	O-ring 26x3 (5x)	Joint torique 44x3 (5 X)	
5	**8 718 584 885**	Rücklaufrohr kpl für KAS1 45-68 everp	Return pipe cpl KAS1 45-68	tube retour KAS1 45-68	
6	**8 718 585 154**	Reduzierstück G 1 1/2xG1 1/4 everp	Reducing piece G 1 1/2"xG 1 1/4" pckd	Embout de réduction G1 1/2xG1 1/4	

Ersatzteilliste
Spare parts list
Liste des pièces de rechange

KAS 8 - 8718584538

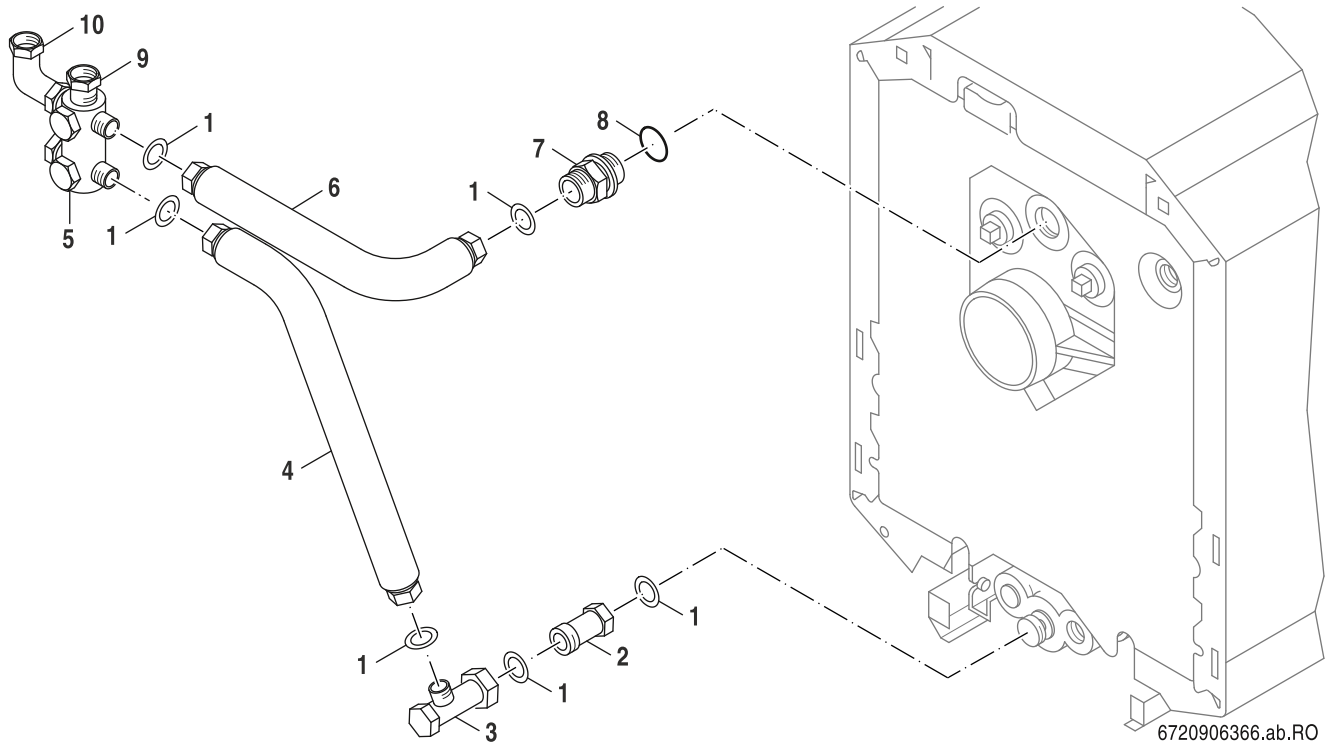

	Bestell-Nr.	Bezeichnung	Description	Dénomination	
1	**8 718 584 801**	Dichtung D27x38x2 DVGW everp	Gasket D27x38x2 DVGW	Joint D27x38x2mm DVGW	
2	**8 718 583 906**	Zwischenstück G1 1/4-G1 1/4 everp	Adaptor 1 1/4I-1 1/4 A everp	Entretoise 1 1/4-1 1/4A	
3	**5 584 368**	T-Stück kpl everp	Tee	Kit départ	
4	**8 718 583 935**	Rücklaufrohr KAS2 kpl everp	Pipe return KAS2 cpl everp	Tube retour KAS2	
5	**8 718 584 339**	Verteiler MFV kpl everp	Splitter MFV cpl packed	Distributeur	
6	**8 718 583 886**	Vorlaufrohr für KAS2 kpl everp	Pipe flow for KAS2 cpl everp	Tuyau de départ KAS2	
7	**8 718 583 552**	Anschlussnippel 1 1/4"	Connection nipple 1 1/4"	Raccord à vis 1 1/4"	
8	**8 718 575 527 0**	O-Ring 44x3 (5x) everp	O-ring 26x3 (5x)	Joint torique 44x3 (5 X)	
9	**8 718 584 330**	Einlegeteil G1 1/4"xG1 für MFV kpl everp	Insert G1 1/4"xG1 f MFV cpl packed	Pièce d'insertion G1 1/4"xG1 f MFV	
10	**8 718 584 347**	Winkel G1 1/4" für MFV kpl everp	Angle G1 1/4" f MFV kpl packed	Équerre	
	5 594 706	Wärmeschutz MFV everp	Thermal insulation for MFV 190mm deep	ISOLATION 190mm MFV(> 08/1999) KAS2	
	8 718 584 344	Wärmeschutz Anschluss-Set 2 kpl everp	Insulation connection-Set 2 kpl packed	KIT DE CONNEXION ISOLATION 2 KPL EMBALLE	

Ersatzteilliste
Spare parts list
Liste des pièces de rechange

KAS1 G215/G225 - 63036222

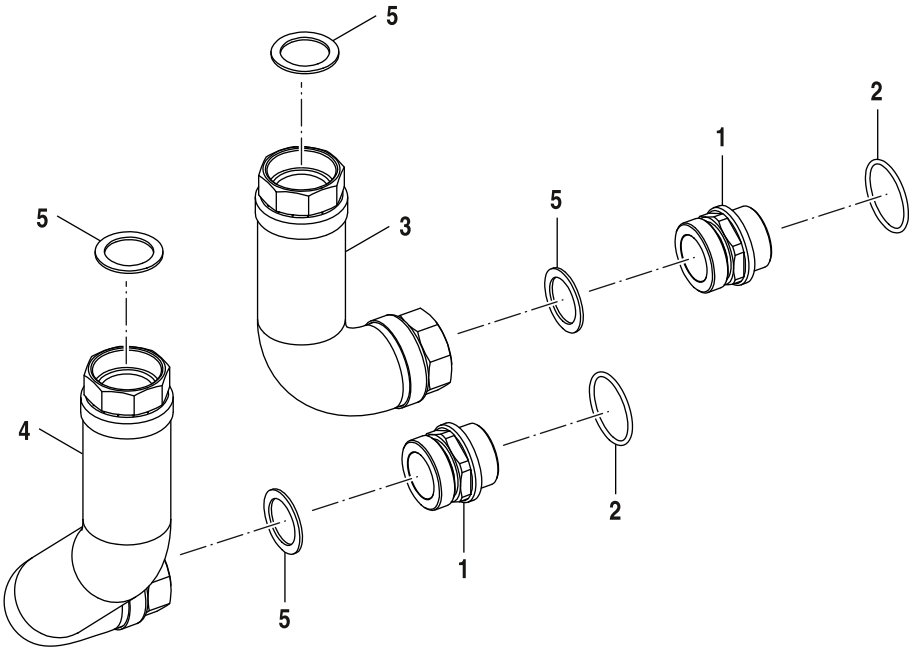

6721904977.ab.RO

	Bestell-Nr.	Bezeichnung	Description	Dénomination	
1	**8 718 585 154**	Reduzierstück G 1 1/2xG1 1/4 everp	Reducing piece G 1 1/2"xG 1 1/4" pckd	Embout de réduction G1 1/2xG1 1/4	
2	**8 718 575 527 0**	O-Ring 44x3 (5x) everp	O-ring 26x3 (5x)	Joint torique 44x3 (5 X)	
3	**8 718 584 884**	Vorlaufrohr kpl für KAS1 45-68 everp	Pipe flow cpl KAS1 45-68	Tuyau de départ KAS1 45-68	
4	**8 718 584 885**	Rücklaufrohr kpl für KAS1 45-68 everp	Return pipe cpl KAS1 45-68	tube retour KAS1 45-68	
5	**8 718 585 153**	Dichtung D32x44x2, DVGW-zugelassen everp	Gasket D32x44x2mm C4400 Klinger SIL, pck	Joint D32x44x2mm	

Ersatzteilliste
Spare parts list
Liste des pièces de rechange

KAS1 G234/G244 - 5584768

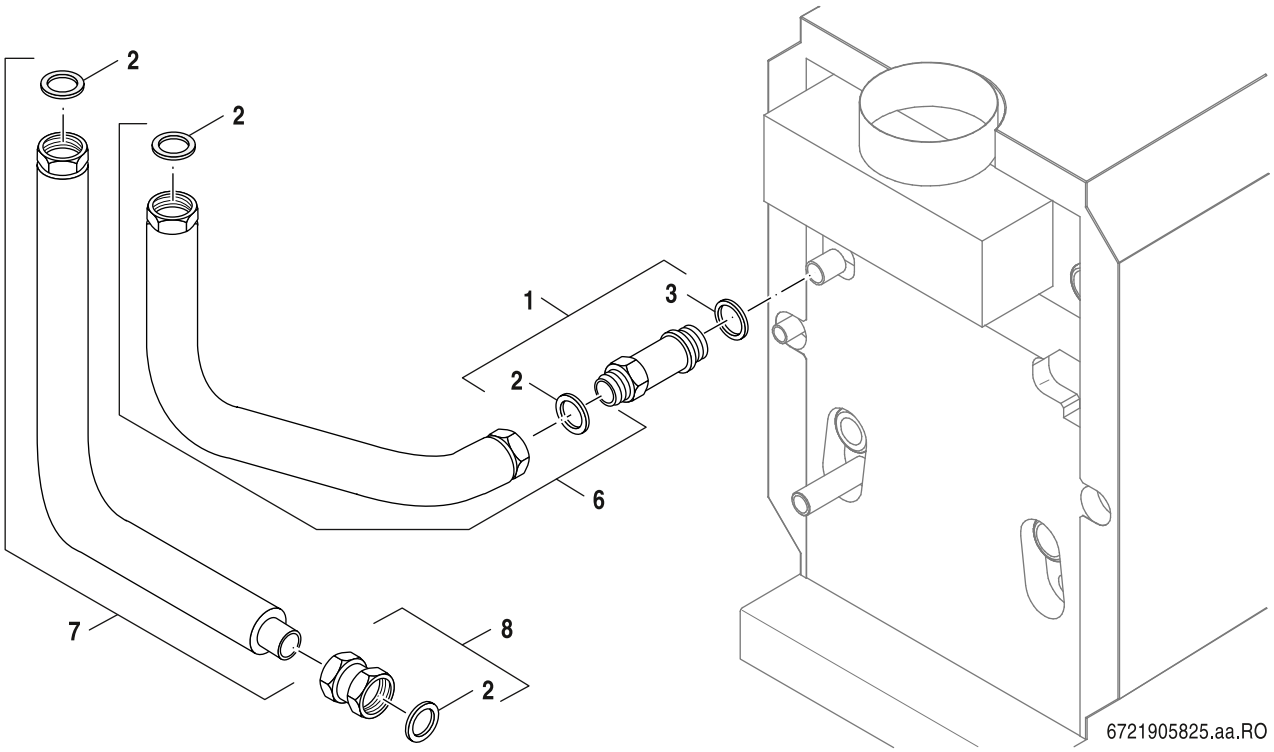

	Bestell-Nr.	Bezeichnung	Description	Dénomination	
1	**6 790 090 6**	Doppelnippel 1 1/2x135 für KAS1 everp	Double nipple 1 1/2x135	NIPPLE 1 1/2X135	
2	**6 301 012 3**	Dichtung D32x44x2 EPDM (5x) everp	Sealing ring D32x44x2mm (5x) EPDM	Joint d'étanchéité D32x44x2mm EPDM	
3	**8 718 585 242**	O Ring 50x3 everp (5x)	O-ring 50x3 packed	joint torique	
6	**6 790 090 7**	Vorlaufrohr für KAS1 everp	Flow pipe for KAS1	TUBE DE DEPART KAS1 G234	
7	**6 790 090 8**	Rücklaufrohr für KAS1 everp	Return pipe for KAS1	Tube retour pour KAS1	
8	**6 790 091 0**	Klemmringverschraubung 38 kpl everp	Clamping ring screw connection 38	RACCORD BAGUE DE SERRAGE 38	

Ersatzteilliste
Spare parts list
Liste des pièces de rechange

KAS3 - 8718584537

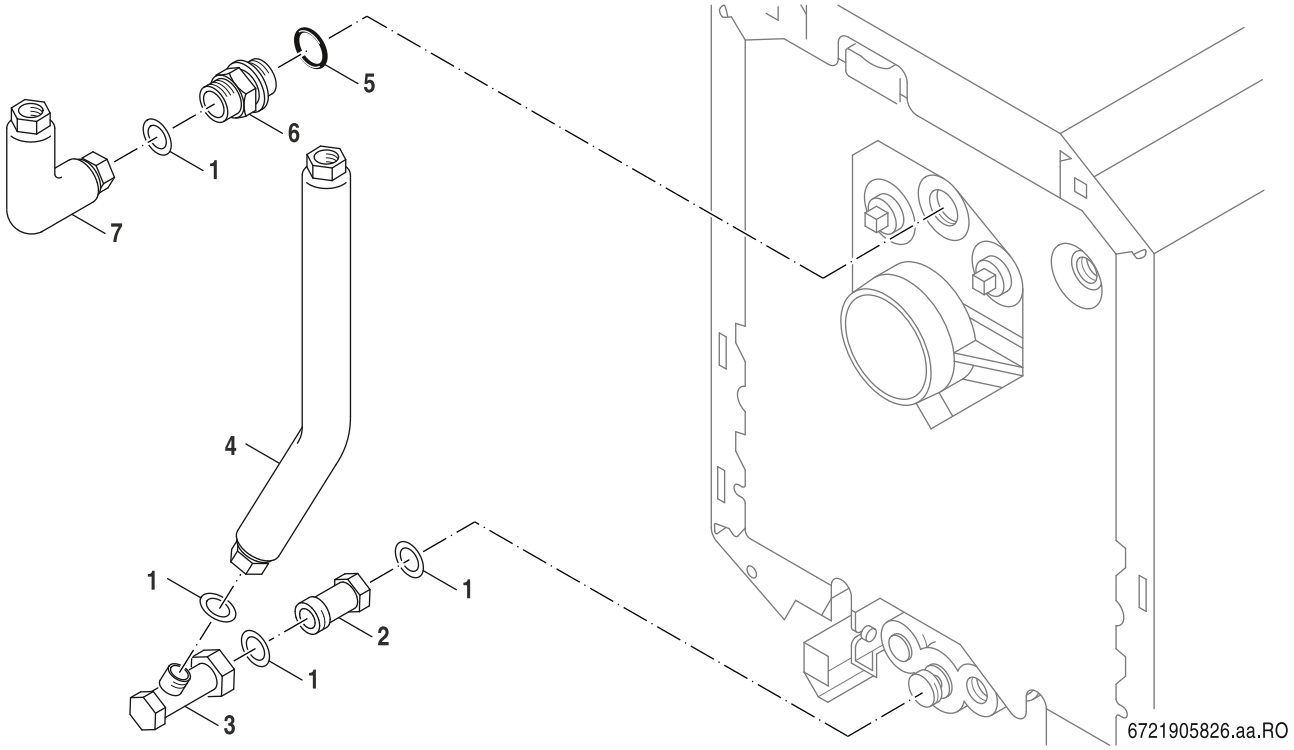

	Bestell-Nr.	Bezeichnung	Description	Dénomination	
1	**8 718 584 801**	Dichtung D27x38x2 DVGW everp	Gasket D27x38x2 DVGW	Joint D27x38x2mm DVGW	
2	**8 718 583 906**	Zwischenstück G1 1/4-G1 1/4 everp	Adaptor 1 1/4I-1 1/4 A everp	Entretoise 1 1/4-1 1/4A	
3	**5 584 368**	T-Stück kpl everp	Tee	Kit départ	
4	**8 718 583 885**	Rücklaufrohr KAS1 kpl everp	Pipe return KAS1 cpl everp	Tube retour KAS1	
5	**8 718 575 527 0**	O-Ring 44x3 (5x) everp	O-ring 26x3 (5x)	Joint torique 44x3 (5 X)	
6	**8 718 583 552**	Anschlussnippel 1 1/4"	Connection nipple 1 1/4"	Raccord à vis 1 1/4"	
7	**8 718 583 884**	Vorlaufrohr für KAS1 kpl everp	Pipe flow for KAS1 cpl everp	Tuyau de départ KAS1	

Ersatzteilliste
Spare parts list
Liste des pièces de rechange

KES 2 - 8718584536

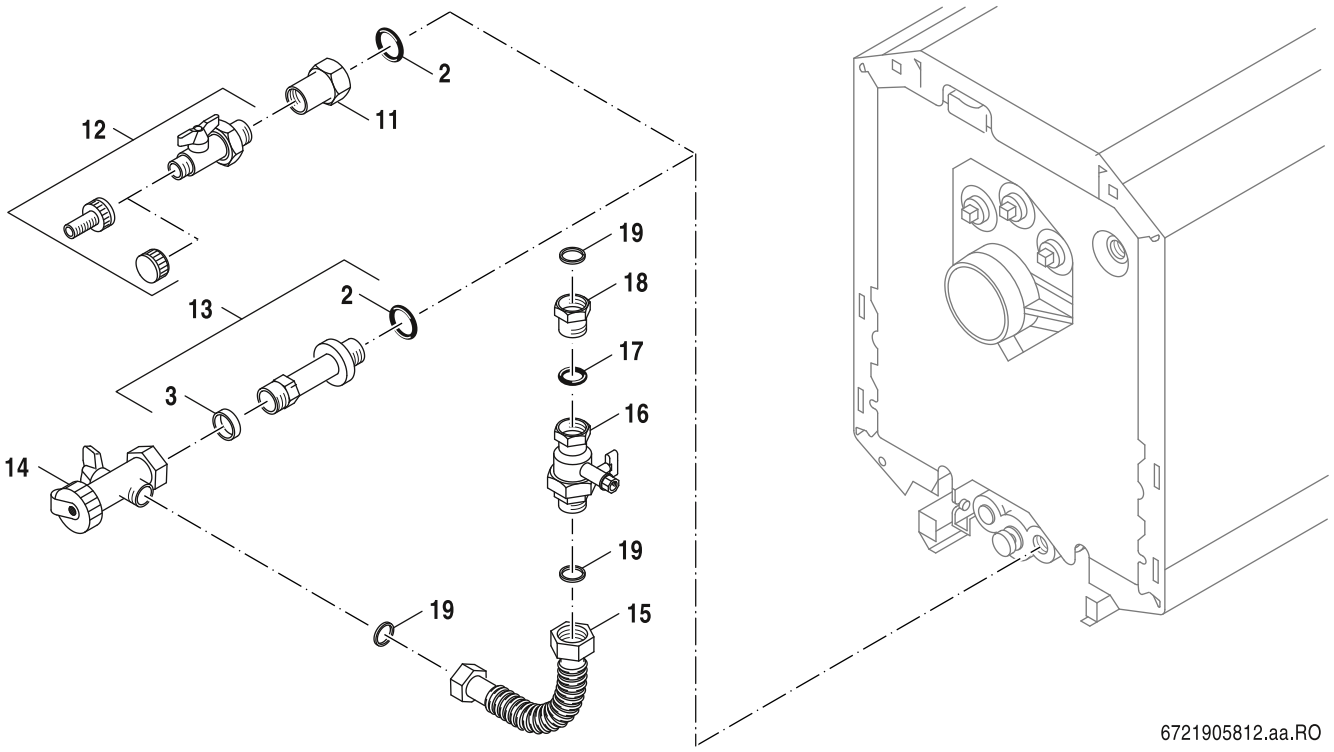

	Bestell-Nr.	Bezeichnung	Description	Dénomination	
2	**8 718 575 526 0**	O-Ring 35x3 Set (5x) everp	O-ring 35x3 Set (5x)	Joint torique 35x3 Set (5x)	
11	**8 718 583 691**	Reduzierstück G1XG1/2 everp	Reducing piece G1"-1/2" everp	Embout de réduction Gxg1/2	
12	**8 735 100 227**	KFE-Hahn 1/2 M Gewindedichtr PB2 everp	Valve Tap 1/2 W Thread Seal Ring PB2 SP	Robinet de vidange 1/2" PB2	

Ersatzteilliste
Spare parts list
Liste des pièces de rechange

KSS - 63026690

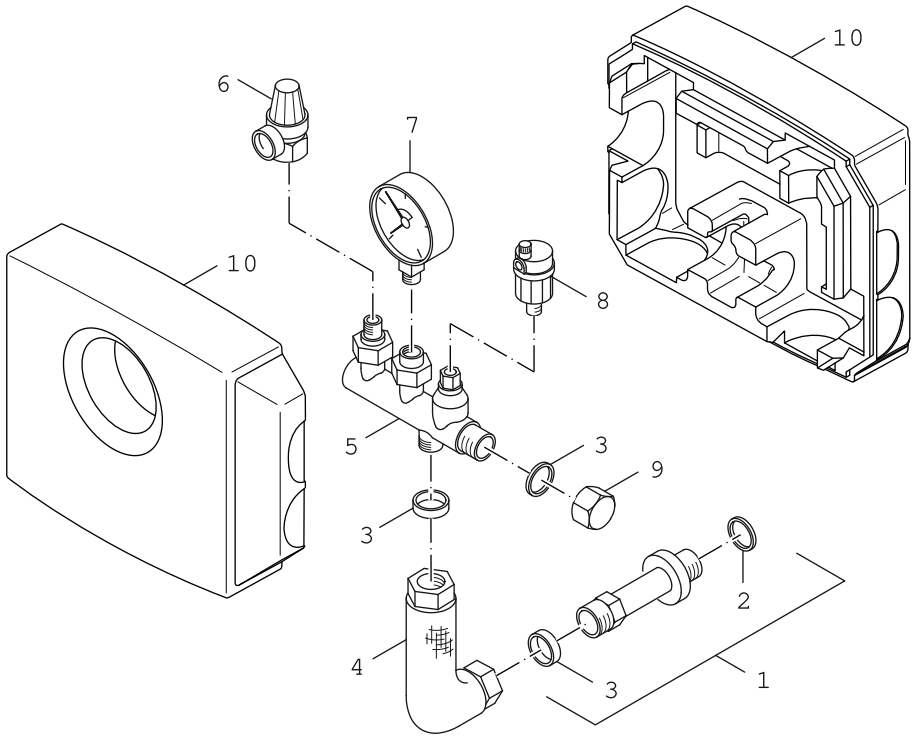

	Bestell-Nr.	Bezeichnung	Description	Dénomination	
1	**6 300 282 2**	Doppelnippel G1xG1 51lg everp	Double nipple G1	Nipple double G1xG1 51lg	
2	**8 718 575 526 0**	O-Ring 35x3 Set (5x) everp	O-ring 35x3 Set (5x)	Joint torique 35x3 Set (5x)	
3	**8 718 585 269**	Dichtung D24x30,5x2 AFM34 (1x) everp	Gasket D24x30,5x2 AFM34 (1x)	Joint D24x30,5x2 AFM34 (1x)	
4	**8 718 584 930**	Anschlussrohr KSS 17-34KW everp	Pipe connection KSS 17-34KW everp	Tuyau de raccordement KSS 17-34kW	
5	**6 303 203 2**	Verteiler KSS everp V3	Distributor KSS V3	Collecteur KSS V3	
6	**8 037 024 0**	Membr Sicherheitsv MS 1/2"Abblas 2,5bar	Membrane safety valve MS for closed	SOUPAPE DE SECURITE POUR KSS V1	
7	**8 119 203 0**	Manometer 2,5bar 63mm AE D3/8"U	Pressure gauge for closed conn.,	Manometre pr install fermees 2.5 bar	
8	**8 718 585 257**	Entlüfter Autom m. Absperrvent 3/8 everp	Air_vent automatic purging system 3/8"	Pot de ventilateur 3/8	
9	**8 718 585 244**	Verschlusskappe G1" everp	Cover G1" packed	Capuchon G1"	
10	**6 303 203 3**	Wärmeschutz Sicherheits-Set V3 everp	Thermal insulation safety kit V3	Isolation KSS V3	

Ersatzteilliste
Spare parts list
Liste des pièces de rechange

KSS - 8718585848

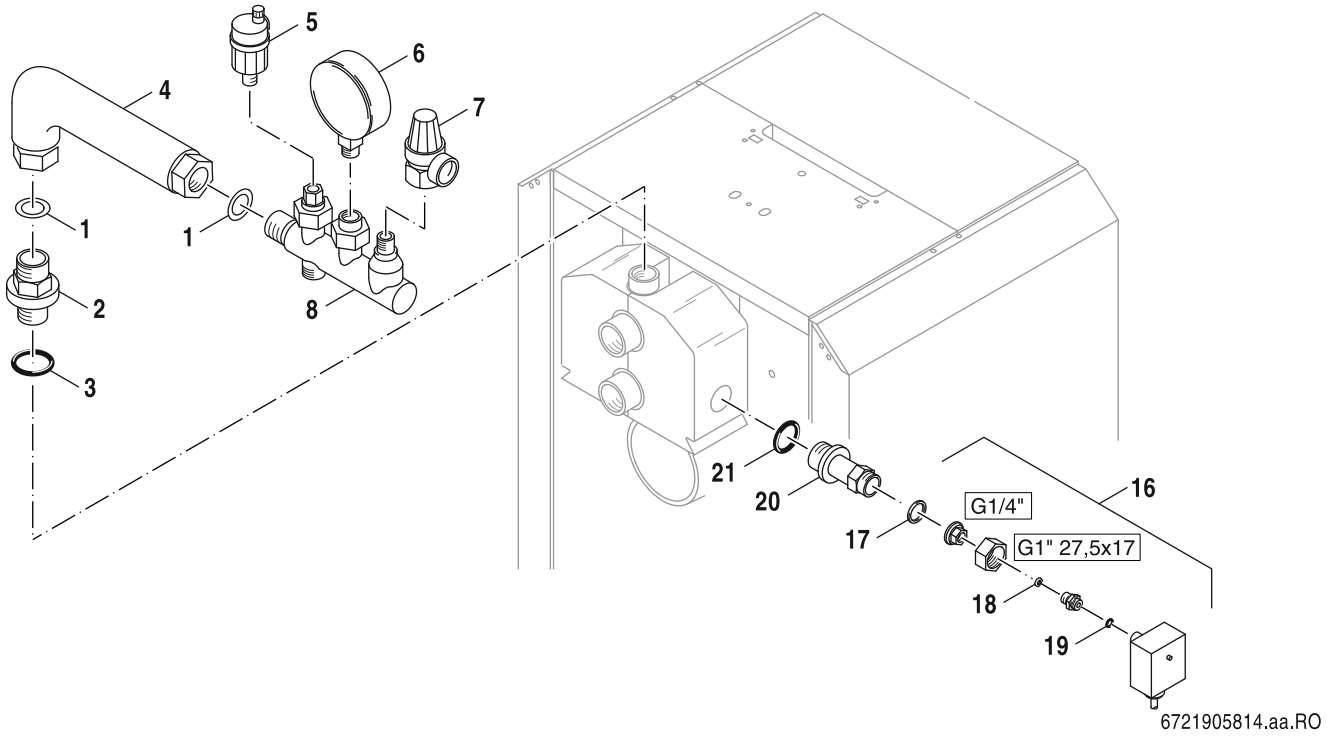

	Bestell-Nr.	Bezeichnung	Description	Dénomination	
16	**6 303 770 1**	Druckwächter 4-pol mit Adapter KSS everp	Pressure ctrl 4-polariz mit adapter KSS	SONDE DE PRESSION ROUGE/BLEU KSS 4-POL	
17	**8 718 585 269**	Dichtung D24x30,5x2 AFM34 (1x) everp	Gasket D24x30,5x2 AFM34 (1x)	Joint D24x30,5x2 AFM34 (1x)	
18	**8 718 571 893 0**	Dichtung D6x11x2mm AFM34 (5x) everp	Seal D6x11x2mm AFM34 (5x)	Joint D6x11x2mm AFM34 (5x)	
19	**8 718 571 894 0**	O-Ring D10x2mm PERBUNAN (5x) everp	O-ring D10x2mm PERBUNAN (5x)	Joint torique D10x2mm PERBUNAN (5x)	
20	**6 301 091 4**	Doppelnippel G1xG1 104 lg everp	Double nipple G1xG1 104 long	Mamelon double G1xG1 104 long	
21	**8 718 575 526 0**	O-Ring 35x3 Set (5x) everp	O-ring 35x3 Set (5x)	Joint torique 35x3 Set (5x)	

Ersatzteilliste
Spare parts list
Liste des pièces de rechange

KSS 10 - 8718584535

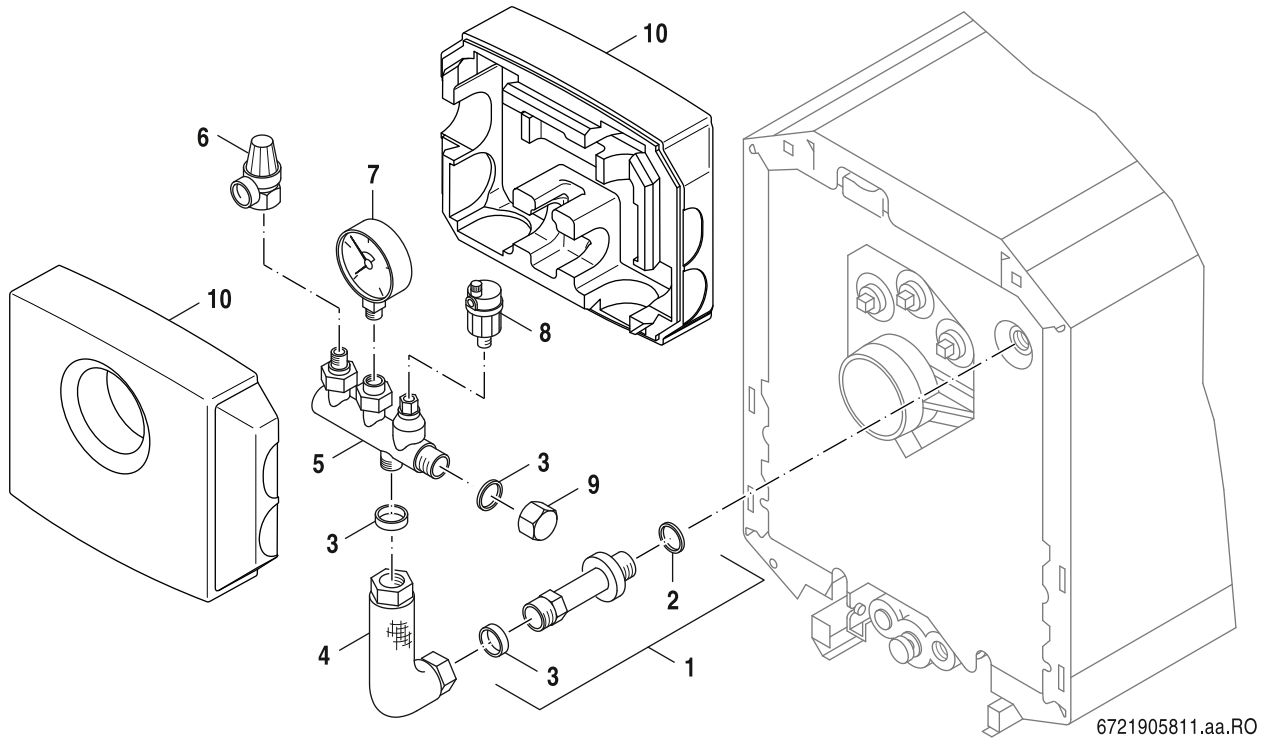

	Bestell-Nr.	Bezeichnung	Description	Dénomination	
1	**6 300 282 2**	Doppelnippel G1xG1 51lg everp	Double nipple G1	Nipple double G1xG1 51lg	
2	**8 718 575 526 0**	O-Ring 35x3 Set (5x) everp	O-ring 35x3 Set (5x)	Joint torique 35x3 Set (5x)	
3	**8 718 585 269**	Dichtung D24x30,5x2 AFM34 (1x) everp	Gasket D24x30,5x2 AFM34 (1x)	Joint D24x30,5x2 AFM34 (1x)	
4	**8 718 584 930**	Anschlussrohr KSS 17-34KW everp	Pipe connection KSS 17-34KW everp	Tuyau de raccordement KSS 17-34kW	
5	**6 303 203 2**	Verteiler KSS everp V3	Distributor KSS V3	Collecteur KSS V3	
6	**8 037 024 0**	Membr Sicherheitsv MS 1/2"Abblas 2,5bar	Membrane safety valve MS for closed	SOUPAPE DE SECURITE POUR KSS V1	
7	**8 119 203 0**	Manometer 2,5bar 63mm AE D3/8"U	Pressure gauge for closed conn.,	Manometre pr install fermees 2.5 bar	
8	**8 718 585 257**	Entlüfter Autom m. Absperrvent 3/8 everp	Air_vent automatic purging system 3/8"	Pot de ventilateur 3/8	
9	**8 718 585 244**	Verschlusskappe G1" everp	Cover G1" packed	Capuchon G1"	
10	**6 303 203 3**	Wärmeschutz Sicherheits-Set V3 everp	Thermal insulation safety kit V3	Isolation KSS V3	
	6 301 091 4	Doppelnippel G1xG1 104 lg everp	Double nipple G1xG1 104 long	Mamelon double G1xG1 104 long	
	6 303 770 1	Druckwächter 4-pol mit Adapter KSS everp	Pressure ctrl 4-polariz mit adapter KSS	SONDE DE PRESSION ROUGE/BLEU KSS 4-POL	
	8 718 585 269	Dichtung D24x30,5x2 AFM34 (1x) everp	Gasket D24x30,5x2 AFM34 (1x)	Joint D24x30,5x2 AFM34 (1x)	

Ersatzteilliste
Spare parts list
Liste des pièces de rechange

KSS 8 - 8718584533

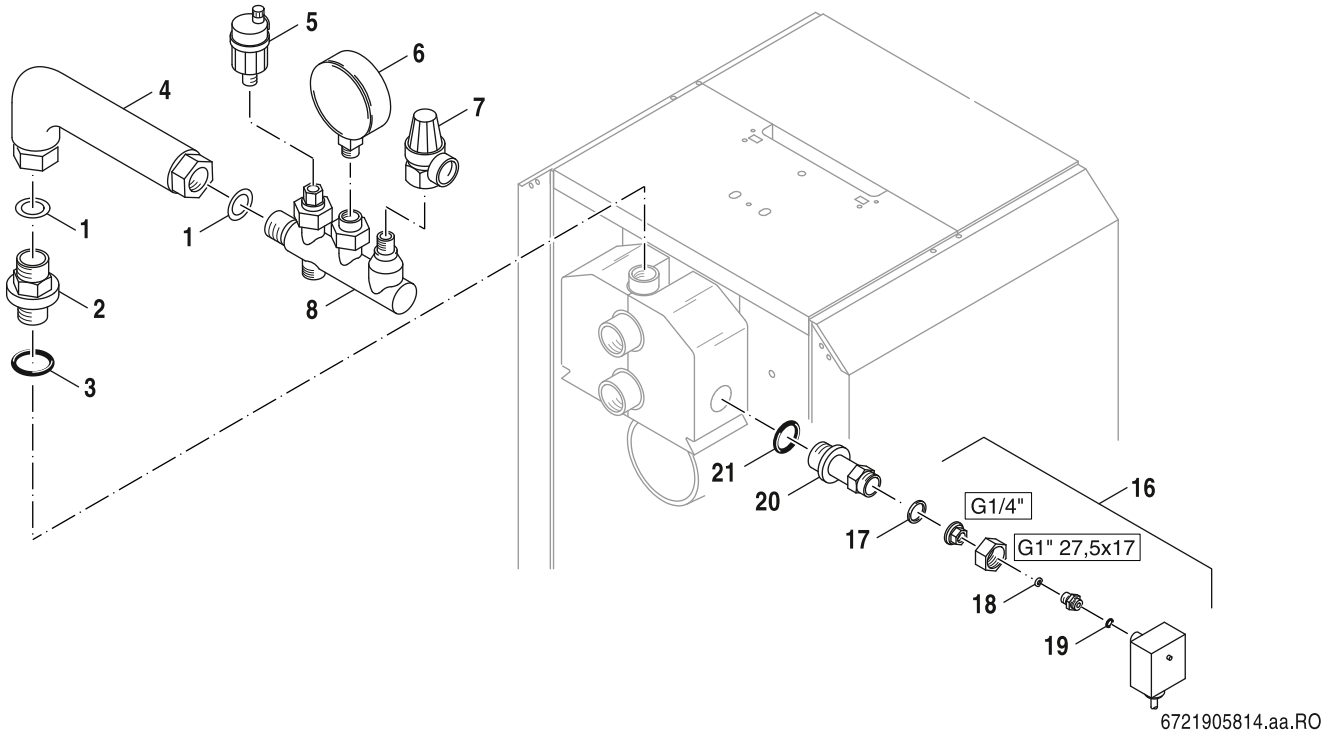

	Bestell-Nr.	Bezeichnung	Description	Dénomination	
1	**8 718 585 269**	Dichtung D24x30,5x2 AFM34 (1x) everp	Gasket D24x30,5x2 AFM34 (1x)	Joint D24x30,5x2 AFM34 (1x)	
2	**8 718 583 498**	Reduziernippel G1-G3/4 everp	Nipple reducing G 1-G 3/4 pckd	Mamelon simple G1-G3/4	
3	**8 718 585 155**	O-Ring 28x3 70EPDM/281 everp	O-ring D28x3mm 70EPDM/281 pckd	Joint torique D28x3 70EPDM/281	
4	**6 300 677 7**	Anschlussrohr G1 für KSS everp	Connecting pipe	TUYAU RACCORDEMENT KSS/G215	
5	**8 718 585 257**	Entlüfter Autom m. Absperrvent 3/8 everp	Air_vent automatic purging system 3/8"	Pot de ventilateur 3/8	
6	**8 119 203 0**	Manometer 2,5bar 63mm AE D3/8"U	Pressure gauge for closed conn.,	Manometre pr install fermees 2.5 bar	
7	**6 303 788 8**	Sicherheitsventil 3/4" 2,5 bar everp	Safety relief valve 3/4" 2,5 bar	SOUPAPE SECURITE 3/4" 2,5 BAR	
8	**6 303 788 7**	Verteiler KSS für SV Rp3/4-Anschl everp	Distributor KSS for SV Rp3/4-conn	Distributeur	
	6 790 091 2	Wärmeschutz KSS V2 everp	Thermal insulation safety kit	Isolation kit de sécurité	

Ersatzteilliste
Spare parts list
Liste des pièces de rechange

KSS/G124/G144 Heizkessel-Sich. - 63034129

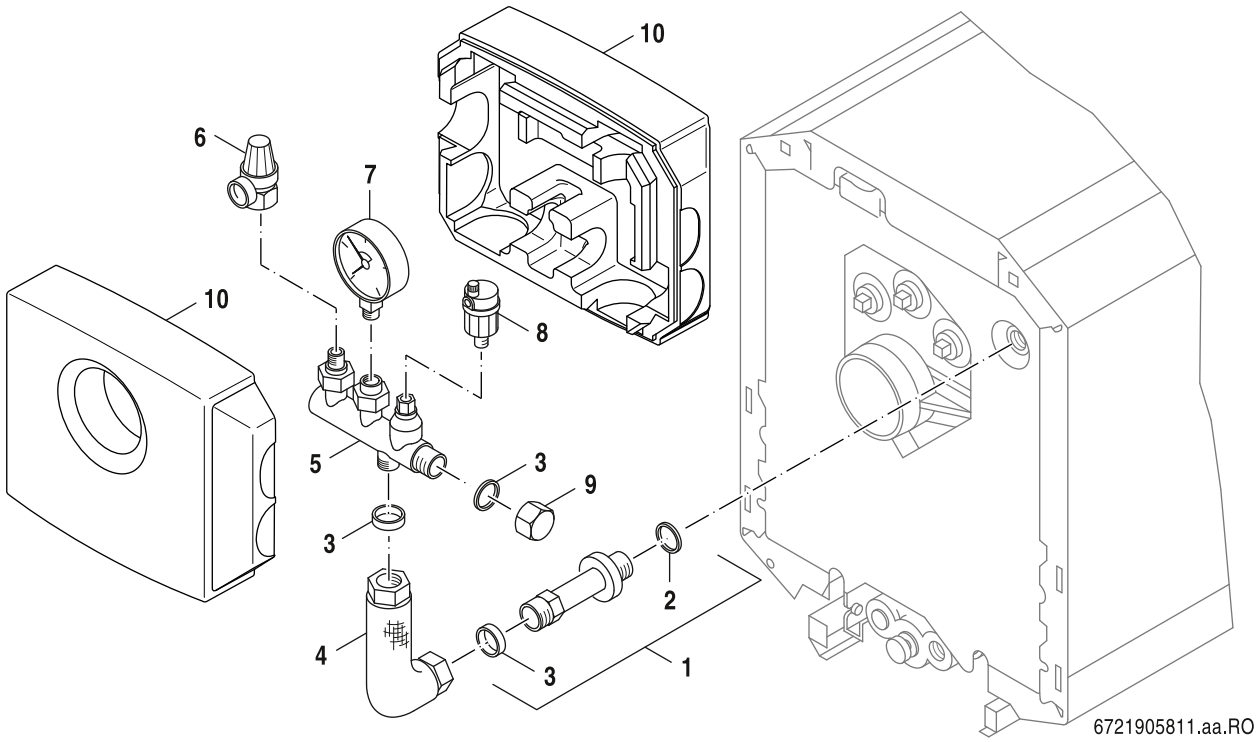

	Bestell-Nr.	Bezeichnung	Description	Dénomination	
3	**8 718 585 269**	Dichtung D24x30,5x2 AFM34 (1x) everp	Gasket D24x30,5x2 AFM34 (1x)	Joint D24x30,5x2 AFM34 (1x)	
5	**6 303 203 2**	Verteiler KSS everp V3	Distributor KSS V3	Collecteur KSS V3	
6	**8 037 024 0**	Membr Sicherheitsv MS 1/2"Abblas 2,5bar	Membrane safety valve MS for closed	SOUPAPE DE SECURITE POUR KSS V1	
7	**8 119 203 0**	Manometer 2,5bar 63mm AE D3/8"U	Pressure gauge for closed conn.,	Manometre pr install fermees 2.5 bar	
8	**8 718 585 257**	Entlüfter Autom m. Absperrvent 3/8 everp	Air_vent automatic purging system 3/8"	Pot de ventilateur 3/8	
10	**6 303 203 3**	Wärmeschutz Sicherheits-Set V3 everp	Thermal insulation safety kit V3	Isolation KSS V3	

Ersatzteilliste
Spare parts list
Liste des pièces de rechange

KSS/G234/G244 - 63034143

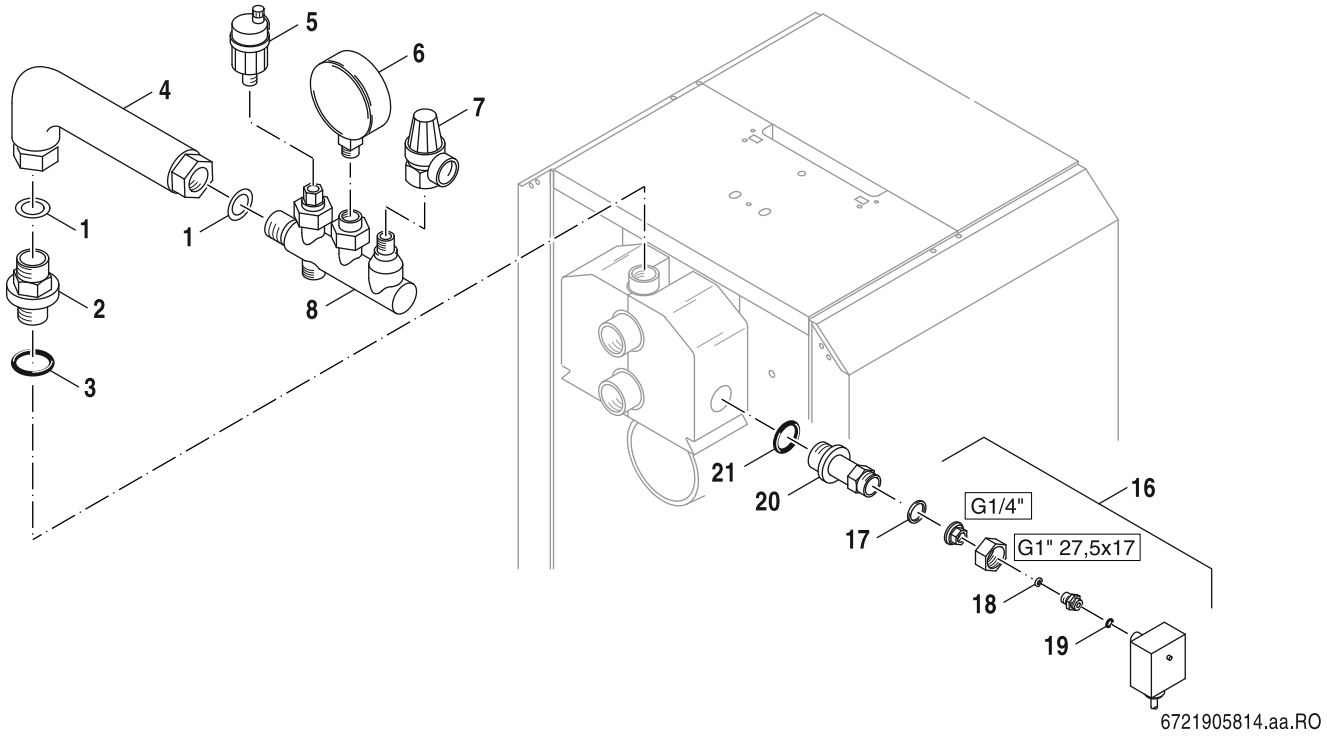

	Bestell-Nr.	Bezeichnung	Description	Dénomination	
1	**8 718 585 269**	Dichtung D24x30,5x2 AFM34 (1x) everp	Gasket D24x30,5x2 AFM34 (1x)	Joint D24x30,5x2 AFM34 (1x)	
2	**6 790 091 3**	Reduziernippel 1 1/4x1 135lg everp	Reducing nipple 1 1/4x1 135lg	Embout de réduction 1 1/4x1	
4	**6 790 091 1**	Anschlussrohr für KSS everp	Connecting pipe for KSS	Tube de raccordement pour KSS	
5	**8 718 585 257**	Entlüfter Autom m. Absperrvent 3/8 everp	Air_vent automatic purging system 3/8"	Pot de ventilateur 3/8	
6	**8 119 203 0**	Manometer 2,5bar 63mm AE D3/8"U	Pressure gauge for closed conn.,	Manometre pr install fermees 2.5 bar	
7	**6 303 788 8**	Sicherheitsventil 3/4" 2,5 bar everp	Safety relief valve 3/4" 2,5 bar	SOUPAPE SECURITE 3/4" 2,5 BAR	
8	**6 303 788 7**	Verteiler KSS für SV Rp3/4-Anschl everp	Distributor KSS for SV Rp3/4-conn	Distributeur	
	6 303 203 3	Wärmeschutz Sicherheits-Set V3 everp	Thermal insulation safety kit V3	Isolation KSS V3	
	8 718 575 527 0	O-Ring 44x3 (5x) everp	O-ring 26x3 (5x)	Joint torique 44x3 (5 X)	
	8 718 585 244	Verschlusskappe G1" everp	Cover G1" packed	Capuchon G1"	

Ersatzteilliste
Spare parts list
Liste des pièces de rechange

MSL25 - 7738325764

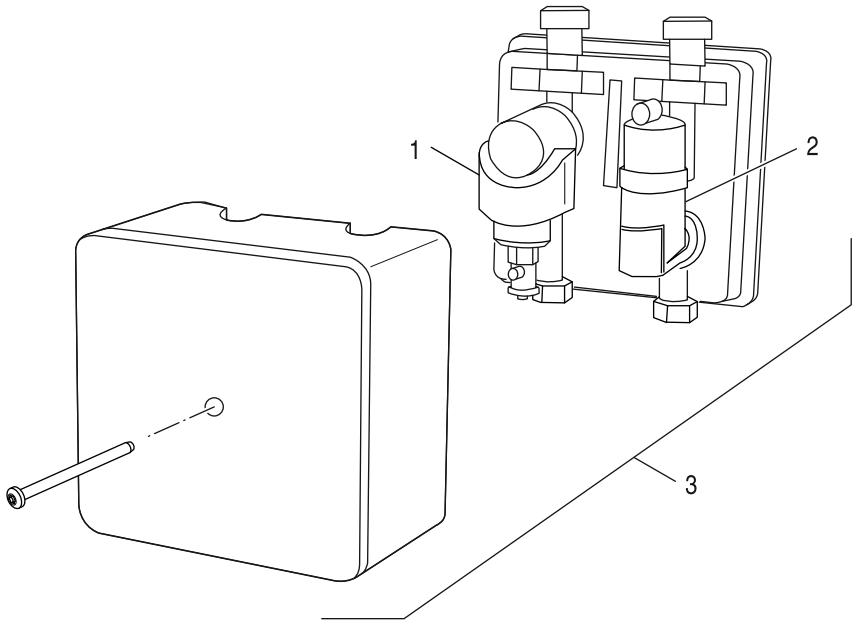

8738894559.aa.RO

	Bestell-Nr.	Bezeichnung	Description	Dénomination	
1	**7 738 319 548**	Logafix Magnetit-/ Schlammabscheider 1"	Logafix magnetic dirt separator 1	Séparateur de boues magnétique 1	
2	**7 738 313 940**	SpiroVent Luft Universal Messing RV2	SpiroVent RV2 - 22 mm	Séparateur air 22 mm RV2	

Ersatzteilliste
Spare parts list
Liste des pièces de rechange

NA - 63033871

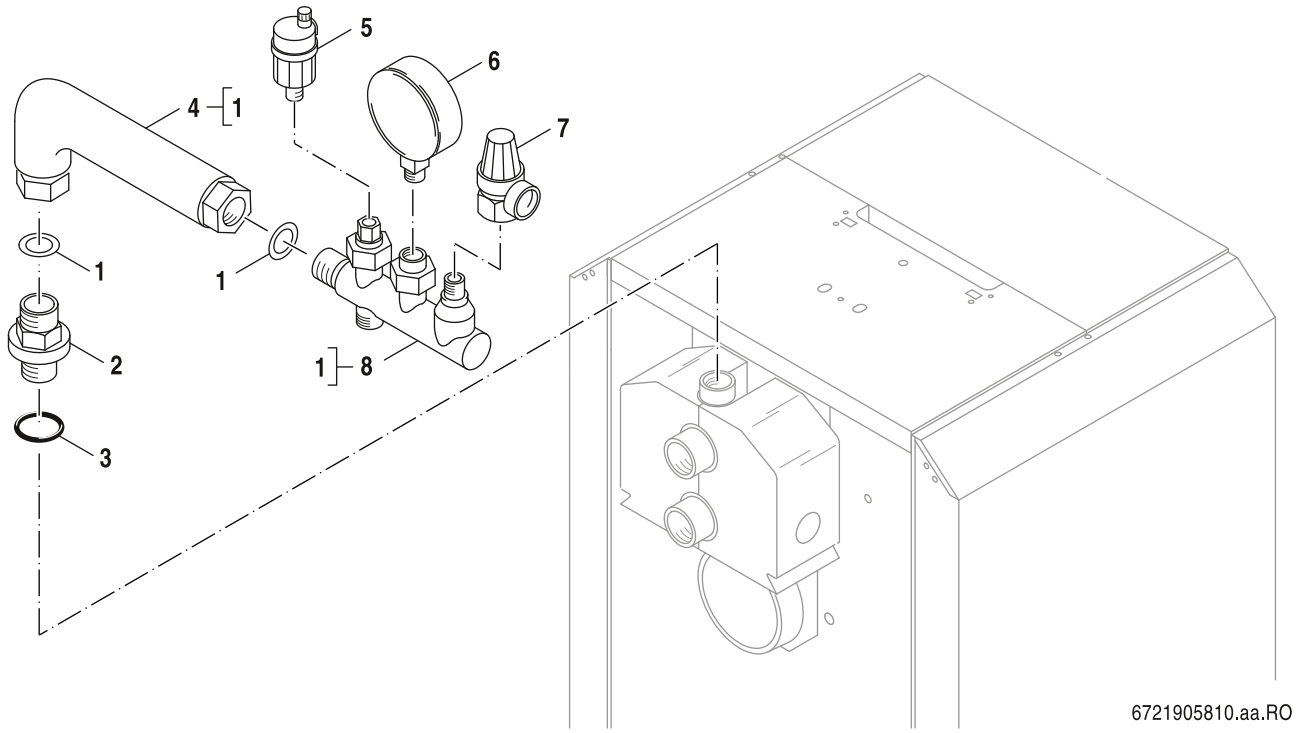

	Bestell-Nr.	Bezeichnung	Description	Dénomination	
1	**8 718 585 269**	Dichtung D24x30,5x2 AFM34 (1x) everp	Gasket D24x30,5x2 AFM34 (1x)	Joint D24x30,5x2 AFM34 (1x)	
2	**8 718 583 498**	Reduziernippel G1-G3/4 everp	Nipple reducing G 1-G 3/4 pckd	Mamelon simple G1-G3/4	
3	**8 718 585 155**	O-Ring 28x3 70EPDM/281 everp	O-ring D28x3mm 70EPDM/281 pckd	Joint torique D28x3 70EPDM/281	
4	**8 718 584 886**	Anschlussrohr kpl f KSS 45-68 everp	Pipe conn cpl KSS 45-68	tuyau de raccordement KSS 45-68	
5	**8 718 585 257**	Entlüfter Autom m. Absperrvent 3/8 everp	Air_vent automatic purging system 3/8"	Pot de ventilateur 3/8	
6	**8 119 203 0**	Manometer 2,5bar 63mm AE D3/8"U	Pressure gauge for closed conn.,	Manometre pr install fermees 2.5 bar	
7	**6 303 788 8**	Sicherheitsventil 3/4" 2,5 bar everp	Safety relief valve 3/4" 2,5 bar	SOUPAPE SECURITE 3/4" 2,5 BAR	
8	**6 303 788 7**	Verteiler KSS für SV Rp3/4-Anschl everp	Distributor KSS for SV Rp3/4-conn	Distributeur	
	6 303 203 3	Wärmeschutz Sicherheits-Set V3 everp	Thermal insulation safety kit V3	Isolation KSS V3	
	8 718 585 244	Verschlusskappe G1" everp	Cover G1" packed	Capuchon G1"	

Ersatzteilliste
Spare parts list
Liste des pièces de rechange

NA - 8718582096

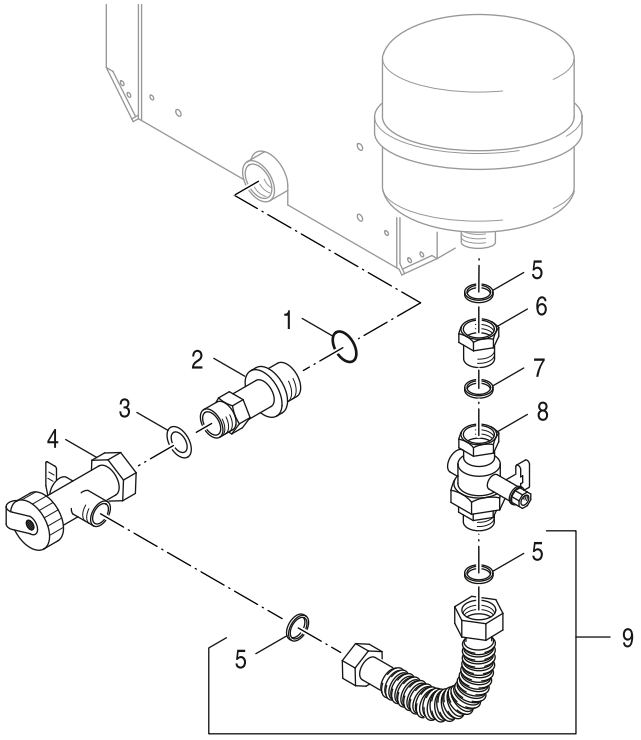

8738894146.aa.RO

	Bestell-Nr.	Bezeichnung	Description	Dénomination	
1	**8 718 575 526 0**	O-Ring 35x3 Set (5x) everp	O-ring 35x3 Set (5x)	Joint torique 35x3 Set (5x)	
2	**8 718 583 176**	Doppelnippel G1x31 mit O-Ring everp	Nipple double G1x31 with o-ring	Double mamelon	
3	**8 718 585 269**	Dichtung D24x30,5x2 AFM34 (1x) everp	Gasket D24x30,5x2 AFM34 (1x)	Joint D24x30,5x2 AFM34 (1x)	
4	**8 718 585 245**	Füll und Entleerungshahn G1xG3/4 everp	Valve Fill and drain G1xG3/4 packed	Robinet remplissage et vidange G1xG3/4	
5	**7 747 016 505**	Dichtung D17x24x2 AFM34 (10x)	Gasket D17x24x2 AFM34 (x10)	Joint d'étanchéité D17x24x2 AFM34 (x10)	
8	**7 736 603 958**	Kappenventil G3/4" everp	Valve w/ cap G3/4" sp	Vanne de sécurité G3/4"	
9	**8 738 804 516**	Metallwellschlauch DN16 1000mm everp	Tube flute steel DN16 1000mm packed	Flexible métallique DN16 1000mm	

Ersatzteilliste
Spare parts list
Liste des pièces de rechange

US 2 32/25 - 63210008

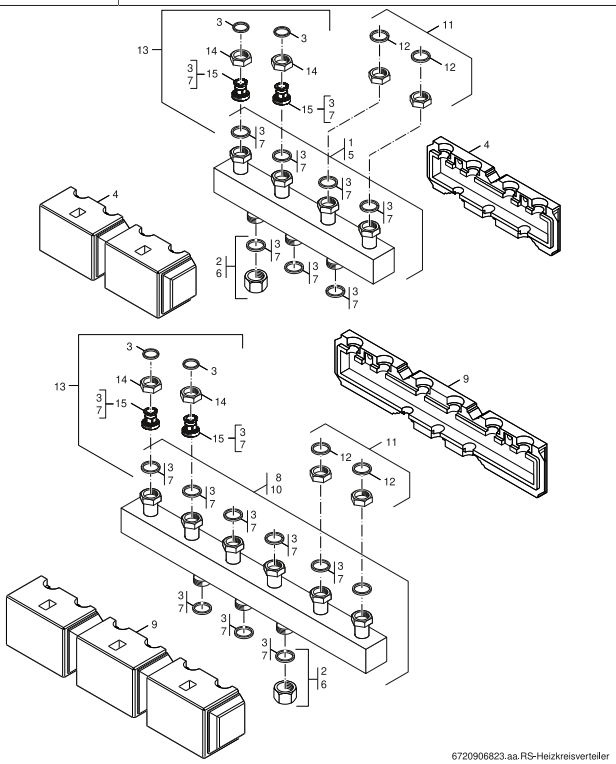

	Bestell-Nr.	Bezeichnung	Description	Dénomination	
3	**8 718 571 900 0**	Dichtung D27x38x2 EPDM (5x)	Seal D27x38x2 EPDM (5x)	Joint D27x38x2 EPDM (5x)	
7	**8 718 585 153**	Dichtung D32x44x2, DVGW-zugelassen everp	Gasket D32x44x2mm C4400 Klinger SIL, pck	Joint D32x44x2mm	
14	**7 747 015 292**	Überwurfmutter G1 1/4x17 D36 (1x) everp	Union nut G 1 1/4"x17 D36 everp (1x)	Ecrou-raccord G1 1/4x17 (1x)	
15	**6 301 305 7**	Ausgleichsstück G1 1/2xFL 1 1/4-L48	Compensating piece G1 1/2xFL 1 1/4-L48	Pièce de compensation G1 1/2xFL 1	
	6 301 305 6	Wärmeschutz ÜS DN32/25 everp	Thermal insulation US DN 25/32	Isolation ÜS DN32/25	

Ersatzteilliste
Spare parts list
Liste des pièces de rechange

WHY 120/80 - 67900186

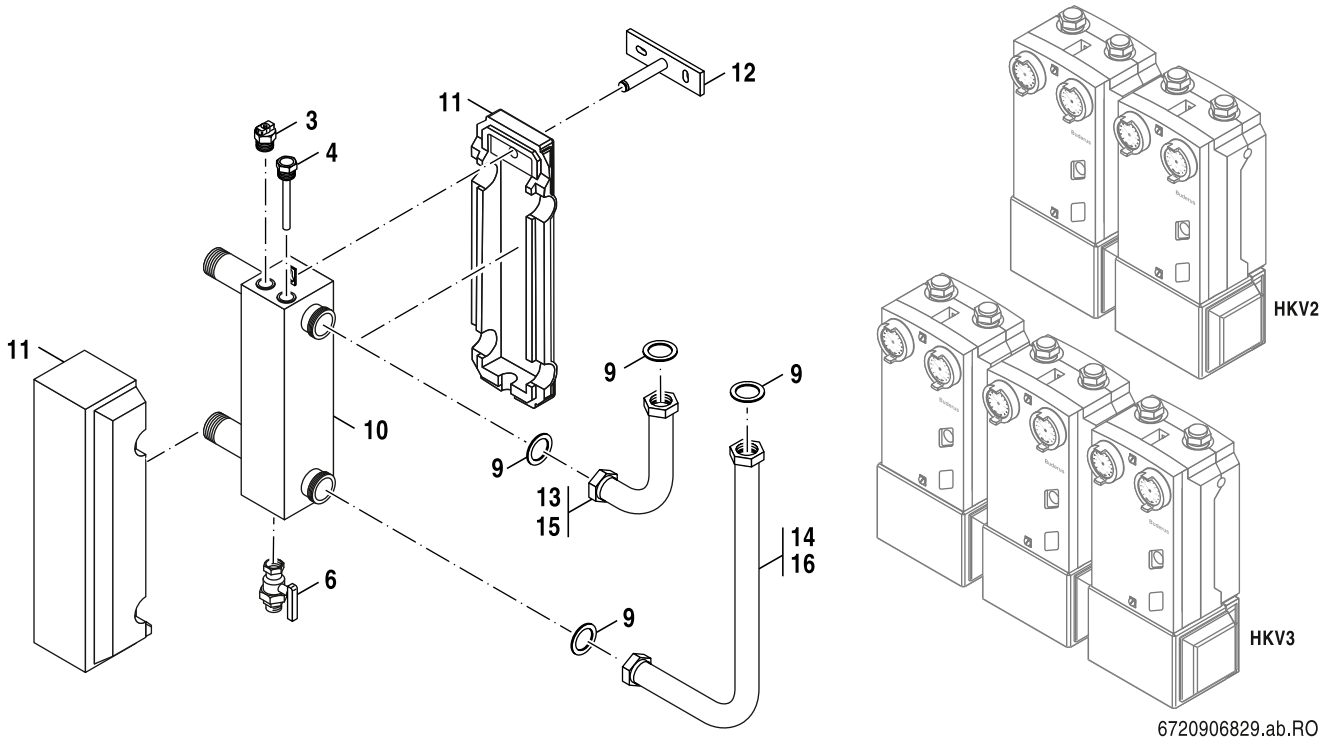

	Bestell-Nr.	Bezeichnung	Description	Dénomination	
3	**8 228 308 0**	Entlüftungsventil 3/8 m.drehbarer Kappe	3/8" Vent Plug For Bench Radia	Fiche de ventilation 3/8" pour banc Radi	
4	**5 446 142**	Tauchhülse 1/2" x 95, Ms vern.	Sensor Pocket R 1/2" 95mm with every TL	Capteur Pocket R 1/2" 95mm avec chaque T	
6	**8 735 100 227**	KFE-Hahn 1/2 M Gewindedichtr PB2 everp	Valve Tap 1/2 W Thread Seal Ring PB2 SP	Robinet de vidange 1/2" PB2	
9	**8 718 585 153**	Dichtung D32x44x2, DVGW-zugelassen everp	Gasket D32x44x2mm C4400 Klinger SIL, pck	Joint D32x44x2mm	
10	**6 790 295 4**	Hydraulische Weiche 1 1/2" 80x120	Hydraulic switch 1 1/2" 80x120	Commutateur hydraulique 1 1/2" 80x120	
11	**6 790 018 7**	Wärmeschutz hydr Weiche 80x120 everp	Thermal insulation hydraulic plate	Isolation commutateur hydraulique 80x120	
12	**6 790 038 0**	Wandhalter für hydraulische Weiche everp	Holder for hydraulic switch	Support pour commutateur hydraulique	
13	**6 790 295 5**	Vorlaufrohr HKV2 everp	Flow pipe HKV2 G1 1/2"	Tube départ HKV2 G1 1/2"	
14	**6 790 295 6**	Rücklaufrohr HKV2 everp	Return pipe HKV2 G1 1/2"	Tube retour HKV2 G1 1/2"	
15	**6 790 295 7**	Vorlaufrohr HKV3 everp	Flow pipe HKV3 G1 1/2"	TUBE DEPART HKV3 G1 1/2"	
16	**6 790 295 8**	Rücklaufrohr HKV3 everp	Return pipe HKV3 G1 1/2"	Tube retour HKV3 G1 1/2"	

Ersatzteilliste
Spare parts list
Liste des pièces de rechange

WHY 120/80 V2 - 8718599386

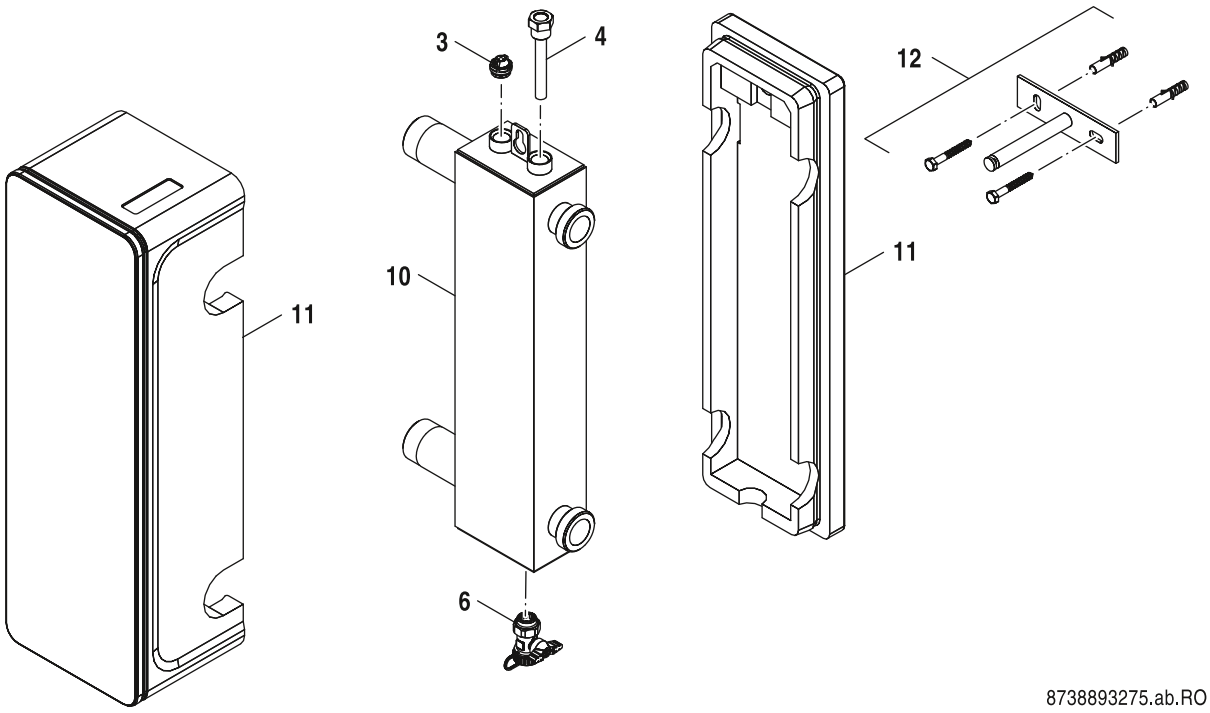

8738893275.ab.RO

	Bestell-Nr.	Bezeichnung	Description	Dénomination	
3	**8 228 308 0**	Entlüftungsventil 3/8 m.drehbarer Kappe	3/8" Vent Plug For Bench Radia	Fiche de ventilation 3/8" pour banc Radi	
4	**5 446 142**	Tauchhülse 1/2" x 95, Ms vern.	Sensor Pocket R 1/2" 95mm with every TL	Capteur Pocket R 1/2" 95mm avec chaque T	
6	**8 735 100 227**	KFE-Hahn 1/2 M Gewindedichtr PB2 everp	Valve Tap 1/2 W Thread Seal Ring PB2 SP	Robinet de vidange 1/2" PB2	
10	**6 790 295 4**	Hydraulische Weiche 1 1/2" 80x120	Hydraulic switch 1 1/2" 80x120	Commutateur hydraulique 1 1/2" 80x120	
11	**7 736 601 223**	Wärmeschutz WHY 120/80 everp	Insulation WHY 120/80 packed	ISOLATION WHY 120/80	
12	**6 790 038 0**	Wandhalter für hydraulische Weiche everp	Holder for hydraulic switch	Support pour commutateur hydraulique	

Ersatzteilliste
Spare parts list
Liste des pièces de rechange

WHY 80/60 V2 - 8718599385

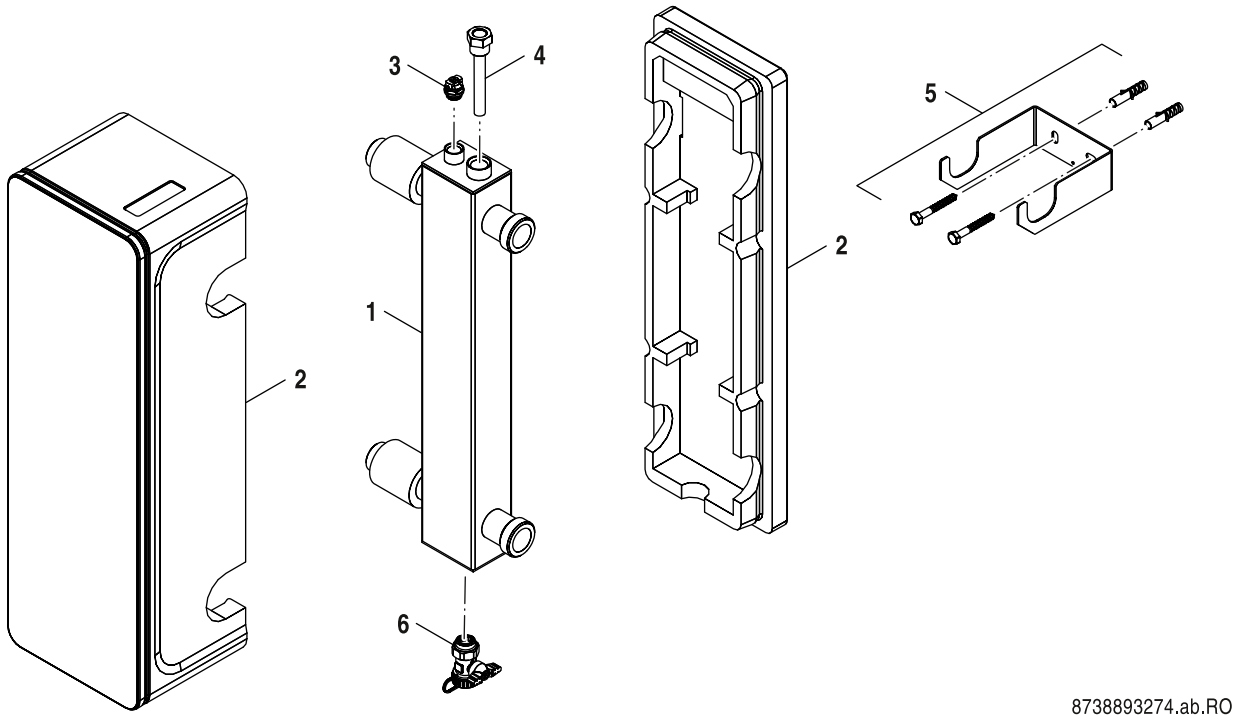

8738893274.ab.RO

	Bestell-Nr.	Bezeichnung	Description	Dénomination	
1	**6 301 382 5**	Hydraulische Weiche 1 1/4" 60x80	Hydraulic switch 1 1/4" 60x80	Commutateur hydraulique 1 1/4" 60x80	
2	**7 736 601 222**	Wärmeschutz WHY 80/60 everp	Insulation WHY 80/60 packed	ISOLATION WHY 80/60	
3	**8 228 308 0**	Entlüftungsventil 3/8 m.drehbarer Kappe	3/8" Vent Plug For Bench Radia	Fiche de ventilation 3/8" pour banc Radi	
4	**5 446 142**	Tauchhülse 1/2" x 95, Ms vern.	Sensor Pocket R 1/2" 95mm with every TL	Capteur Pocket R 1/2" 95mm avec chaque T	
5	**6 301 499 9**	Wandhalter für hydr. Weiche DN25 everp	Wall bracket for hyrdraulic plate DN25	Support de mur pour commutateur	
6	**8 735 100 227**	KFE-Hahn 1/2 M Gewindedichtr PB2 everp	Valve Tap 1/2 W Thread Seal Ring PB2 SP	Robinet de vidange 1/2" PB2	

Ersatzteilliste
Spare parts list
Liste des pièces de rechange

WHY DN 80/60 - 63013537

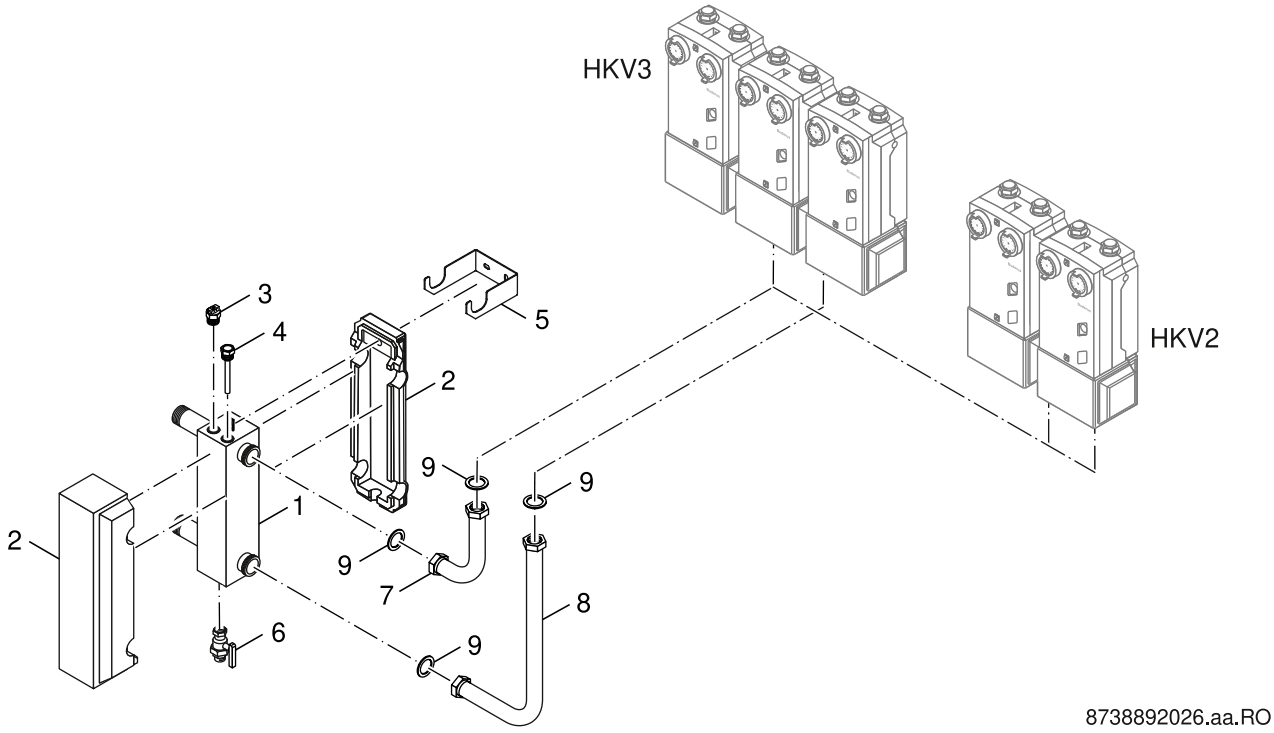

8738892026.aa.RO

	Bestell-Nr.	Bezeichnung	Description	Dénomination	
1	**6 301 382 5**	Hydraulische Weiche 1 1/4" 60x80	Hydraulic switch 1 1/4" 60x80	Commutateur hydraulique 1 1/4" 60x80	
2	**6 301 500 7**	Wärmeschutz hydr Weiche DN25 everp	Thermal insulation hydraulic plate DN25	Isol commutateur hydraulique DN25	
3	**8 228 308 0**	Entlüftungsventil 3/8 m.drehbarer Kappe	3/8" Vent Plug For Bench Radia	Fiche de ventilation 3/8" pour banc Radi	
4	**5 446 142**	Tauchhülse 1/2" x 95, Ms vern.	Sensor Pocket R 1/2" 95mm with every TL	Capteur Pocket R 1/2" 95mm avec chaque T	
5	**6 301 499 9**	Wandhalter für hydr. Weiche DN25 everp	Wall bracket for hyrdraulic plate DN25	Support de mur pour commutateur	
6	**8 735 100 227**	KFE-Hahn 1/2 M Gewindedichtr PB2 everp	Valve Tap 1/2 W Thread Seal Ring PB2 SP	Robinet de vidange 1/2" PB2	
7	**6 301 382 6**	Vorlaufrohr HKV2 G1 1/4 everp	Flow pipe HKV2 G1 1/4	Tube départ HKV2 G1 1/4	
8	**6 301 382 7**	Rücklaufrohr HKV2 G1 1/4 everp	Return pipe HKV2 G1 1/4	Tube retour HKV2 G1 1/4	
9	**8 718 584 801**	Dichtung D27x38x2 DVGW everp	Gasket D27x38x2 DVGW	Joint D27x38x2mm DVGW	

Ersatzteilliste
Spare parts list
Liste des pièces de rechange

WMS 1 - 8718584555

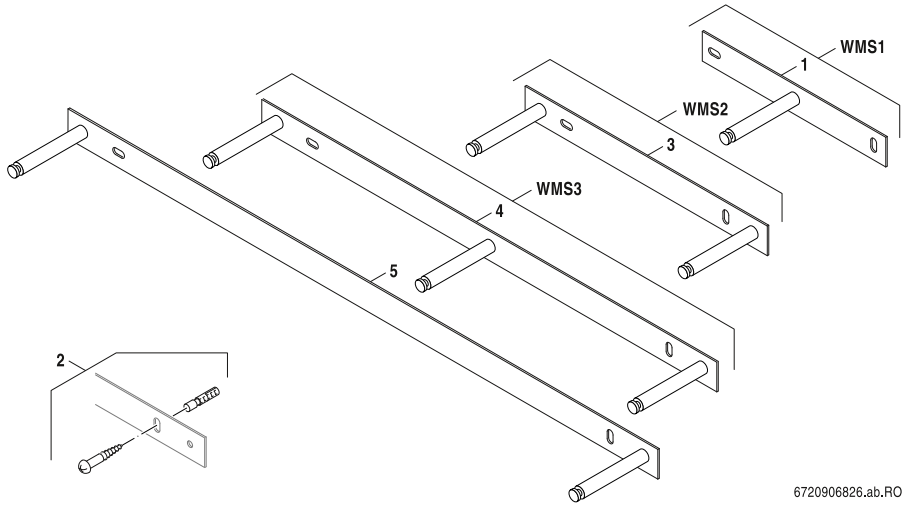

	Bestell-Nr.	Bezeichnung	Description	Dénomination	
1	**6 790 296 1**	Wandhalter WMS1 everp	Wall bracket WMS 1	Support mural WMS1	
2	**5 584 578**	Befestigungs-Set WMS/ MAG	Mounting kit WMS/MAG	Lot de fixation WMS-MAG	

Ersatzteilliste
Spare parts list
Liste des pièces de rechange

WMS 1 (Bu) - 67900470

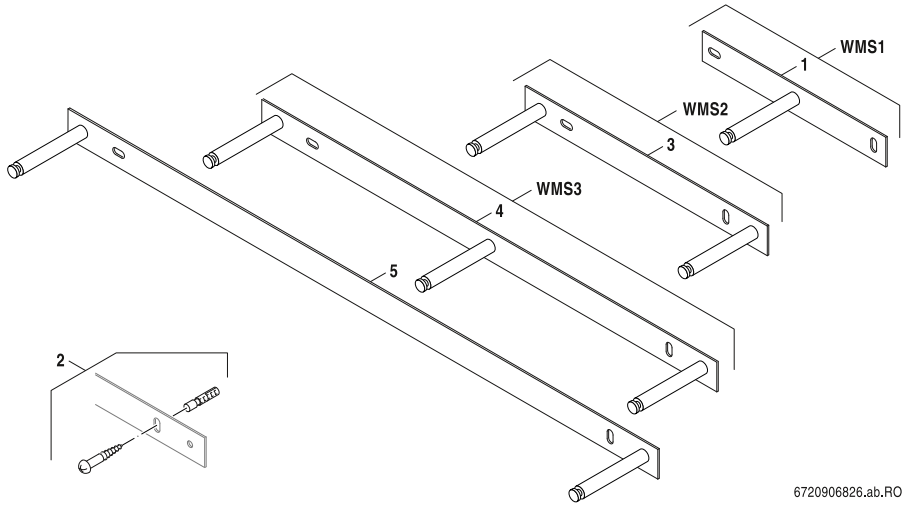

	Bestell-Nr.	Bezeichnung	Description	Dénomination	
1	**6 790 296 1**	Wandhalter WMS1 everp	Wall bracket WMS 1	Support mural WMS1	
2	**5 584 578**	Befestigungs-Set WMS/ MAG	Mounting kit WMS/MAG	Lot de fixation WMS-MAG	

Ersatzteilliste
Spare parts list
Liste des pièces de rechange

WMS 2 - 8718584556

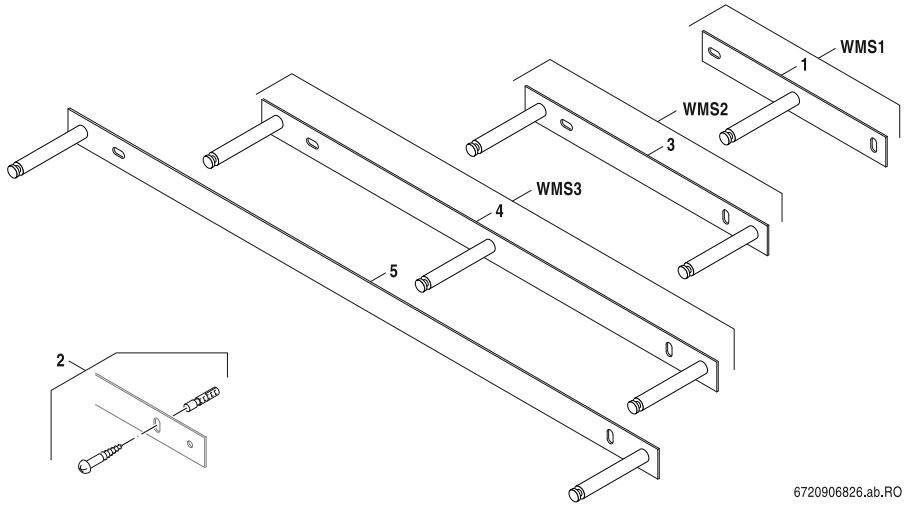

	Bestell-Nr.	Bezeichnung	Description	Dénomination	
2	**5 584 578**	Befestigungs-Set WMS/ MAG	Mounting kit WMS/MAG	Lot de fixation WMS-MAG	
3	**6 790 296 2**	Wandhalter WMS2 everp	Wall bracket WMS 2	Support mural WMS2	

Ersatzteilliste
Spare parts list
Liste des pièces de rechange

WMS 2 (Bu) - 67900471

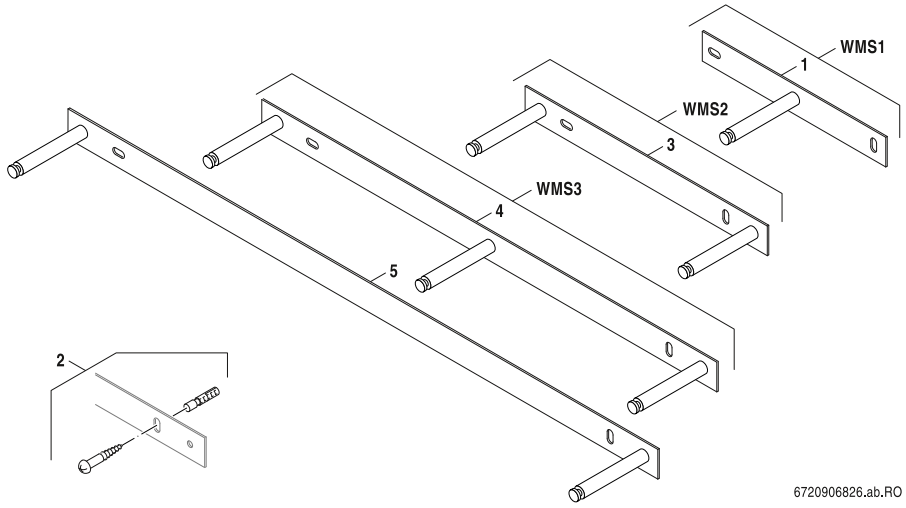

	Bestell-Nr.	Bezeichnung	Description	Dénomination	
2	**5 584 578**	Befestigungs-Set WMS/ MAG	Mounting kit WMS/MAG	Lot de fixation WMS-MAG	
3	**6 790 296 2**	Wandhalter WMS2 everp	Wall bracket WMS 2	Support mural WMS2	

Ersatzteilliste
Spare parts list
Liste des pièces de rechange

WMS 3 - 67900472

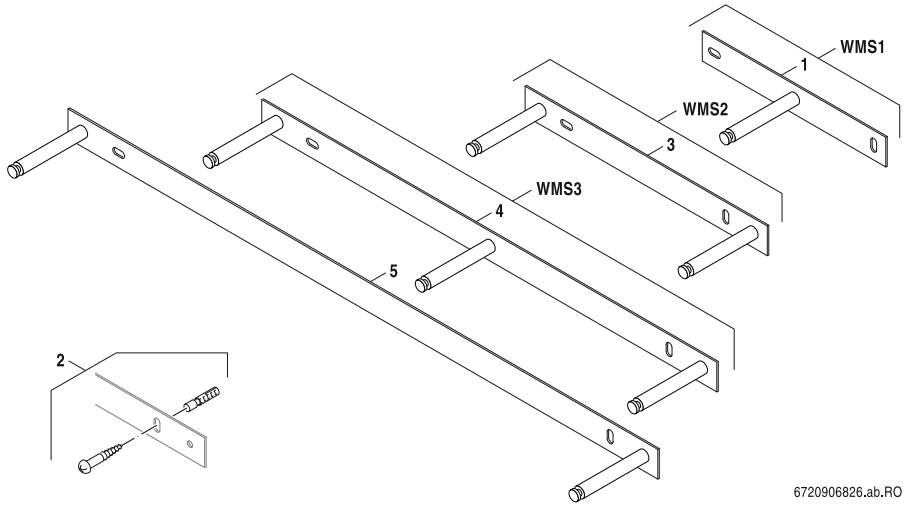

	Bestell-Nr.	Bezeichnung	Description	Dénomination	
2	**5 584 578**	Befestigungs-Set WMS/ MAG	Mounting kit WMS/MAG	Lot de fixation WMS-MAG	
4	**6 790 296 3**	Wandhalter WMS3 oben everp	Wall bracket WMS 3 top	Support mural WMS3 supérieur	
5	**6 790 296 4**	Wandhalter WMS3 unten everp	Wall bracket WMS 3 bottom	Support mural WMS3 inférieur	

Ersatzteilliste
Spare parts list
Liste des pièces de rechange

WMZ 110mm DN25 - 80680154

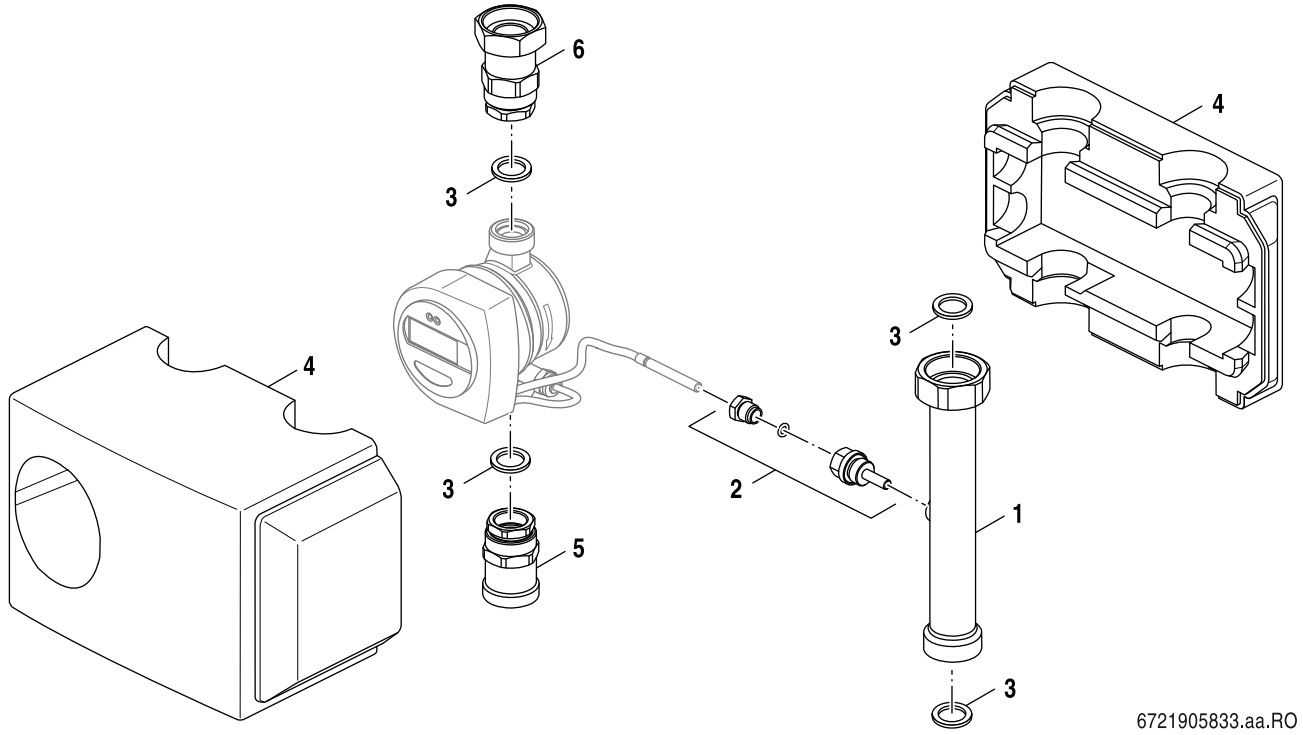

	Bestell-Nr.	Bezeichnung	Description	Dénomination	
1	**6 303 341 8**	Vorlaufrohr G1 1/4 m Tauchhülse WZ everp	Flow pipe G1 1/4 m sensor well WZ	Tube départ G1 1/4 avec doigt de gant WZ	
2	**6 303 342 1**	Tauchhülse G3/8x43 SW17 O-Ring WZ everp	Sensor well G3/8x43 SW17 O-ring WZ	DOIGT DE GANT G3/8x43 SW17 JOINT TORIQUE	
3	**7 742 000 134**	Dichtung 38x27x2mm (2x)	Gasket 38x27x2mm (2x)	Joint 38x27x2mm (2x)	
4	**6 303 341 7**	Wärmeschutz Wärmemengenzähler kpl. everp	Thermal insulation heat meter	Isolation compteur de quantité de	
5	**6 303 341 9**	Reduzierstück G1 1/4 AGxG 3/4 IG everp	Reducing piece G1 1/4 AGxG 3/4 IG	Réduction G1 1/4 AGxG 3/4 IG	
6	**6 303 342 0**	Reduzierstück G11/4 MutterxG3/4 IG everp	Reducing piece G11/4 NutxG3/4 IG	Pièce de réduction G11/4 écrou xG3/4 IG	
	6 303 342 2	Dichtungs-Set Wärmemengenzähler	Gasket set heat meter	Set de joints compteur de quantité de	

Ersatzteilliste
Spare parts list
Liste des pièces de rechange

WMZ 130mm - 80680156

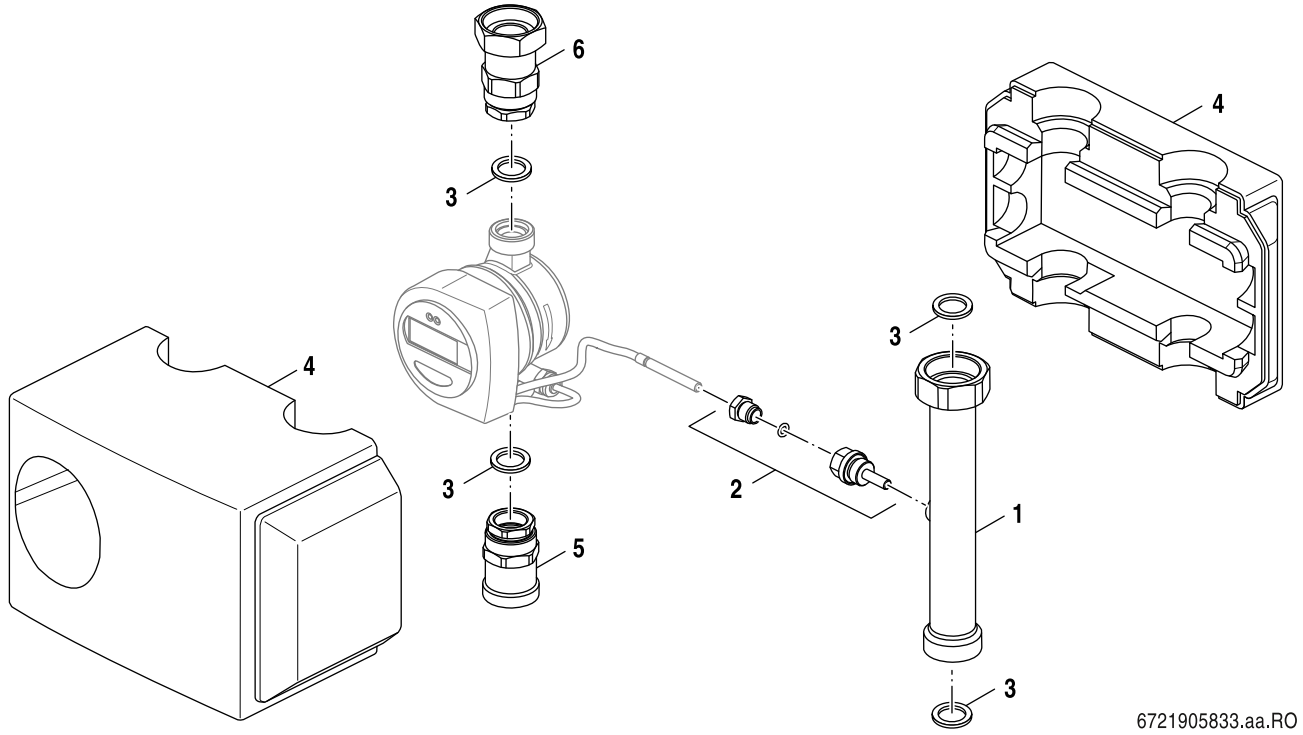

	Bestell-Nr.	Bezeichnung	Description	Dénomination	
1	**6 303 341 8**	Vorlaufrohr G1 1/4 m Tauchhülse WZ everp	Flow pipe G1 1/4 m sensor well WZ	Tube départ G1 1/4 avec doigt de gant WZ	
2	**6 303 342 1**	Tauchhülse G3/8x43 SW17 O-Ring WZ everp	Sensor well G3/8x43 SW17 O-ring WZ	DOIGT DE GANT G3/8x43 SW17 JOINT TORIQUE	
3	**7 742 000 134**	Dichtung 38x27x2mm (2x)	Gasket 38x27x2mm (2x)	Joint 38x27x2mm (2x)	
4	**6 303 341 7**	Wärmeschutz Wärmemengenzähler kpl. everp	Thermal insulation heat meter	Isolation compteur de quantité de	
7	**6 303 342 3**	Reduzierstück G1 1/4 AGxG 1 IG	Reducing piece G1 1/4 AGxG 1 IG	Réduction G1 1/4 AGxG 1 IG	
8	**6 303 342 4**	Reduzierstück G11/4 MutterxG1 WZ everp	Reducing piece G11/4 NutxG1 WZ	Pièce de réduction G11/4 xG1 WZ	
	6 303 342 2	Dichtungs-Set Wärmemengenzähler	Gasket set heat meter	Set de joints compteur de quantité de	

Ersatzteilliste
Spare parts list
Liste des pièces de rechange

WT Systemtrennung - 80680158

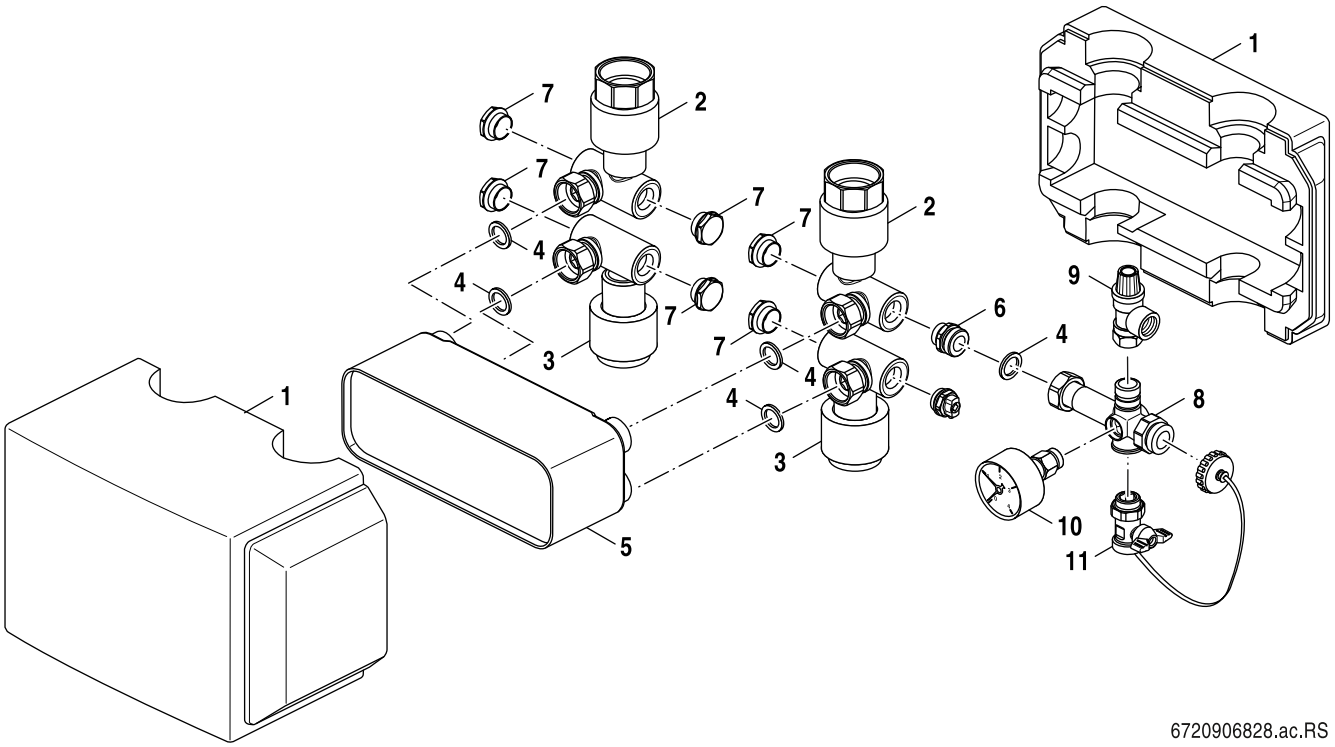

6720906828.ac.RS

	Bestell-Nr.	Bezeichnung	Description	Dénomination	
1	**6 303 339 6**	Wärmeschutz Wärmetauscher-Systemtre verp	Thermal insulation Heat exchanger system	Isolation système d'échangeur	
2	**6 303 340 0**	Anschluss VL/RL Sekundärkreis WT everp	Connection VL/RL secondary circuit WT	Raccordement VL/RL cercle secondaire WT	
3	**6 303 339 9**	Anschluss VL/RL Primärkreis WT kpl everp	Connection VL/RL primary circuit WT	Raccordement VL/RL cercle primaire WT	
4	**7 747 016 505**	Dichtung D17x24x2 AFM34 (10x)	Gasket D17x24x2 AFM34 (x10)	Joint d'étanchéité D17x24x2 AFM34 (x10)	
5	**6 303 339 7**	Wärmetauscher Systemtre 210x73x75	Heat exchanger system 210x73x75	Système d'échangeur de chaleur 210x73x75	
6	**6 303 382 4**	Doppelnippel G3/4x1/2 mit O-Ring everp	Double nipple G3/4x1/2 m O-ring	Nipple double G3/4x1/2 avec joint	
7	**6 301 140 8**	Verschlussstopfen-Set	Filler cap kit	Bouchon de fermeture	
8	**6 303 340 1**	Verteiler Sicherheitsgruppe G3/4 everp	Distributor safety equipment G3/4	Distributeur groupe de sécurité G3/4	
9	**8 037 024 0**	Membr Sicherheitsv MS 1/2"Abblas 2,5bar	Membrane safety valve MS for closed	SOUPAPE DE SECURITE POUR KSS V1	
10	**6 302 362 6**	Manometer G3/8 D50, axial 0-4bar everp	Pressure gauge G3/8" D50, axial 0 -4 bar	MANOMETRE G3/8" D50 0-4 BAR GB202	
11	**8 735 100 227**	KFE-Hahn 1/2 M Gewindedichtr PB2 everp	Valve Tap 1/2 W Thread Seal Ring PB2 SP	Robinet de vidange 1/2" PB2	

Ersatzteilliste
Spare parts list
Liste des pièces de rechange

ÜS 1 - 63012350

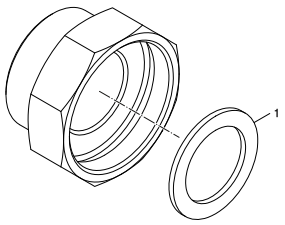

6721904975.aa.RO

	Bestell-Nr.	Bezeichnung	Description	Dénomination	
1	**8 718 584 801**	Dichtung D27x38x2 DVGW everp	Gasket D27x38x2 DVGW	Joint D27x38x2mm DVGW	

Ersatzteilliste
Spare parts list
Liste des pièces de rechange

ÜS 2 G2xR 1 1/2" fl - 5024886

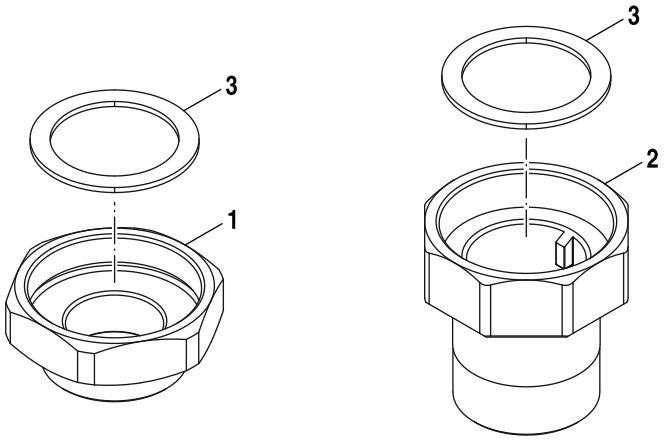

6721905844.aa.RO

	Bestell-Nr.	Bezeichnung	Description	Dénomination	
1	**6 303 344 2**	Übergangsstück G2xG11/2 flachd everp	Reducer G2xG11/2 flat roof	Adapteur G2xG11/2	
3	**5 489 364**	Dichtung D42x55x2mm KL-SILC4400 DVGW-zug	Gasket D42x55x2mm KL-SILC4400 DVGW	Joint diamètre 44X55X2mm	

Ersatzteilliste
Spare parts list
Liste des pièces de rechange

ÜS 2 G2xR11/2 ko - 5024888

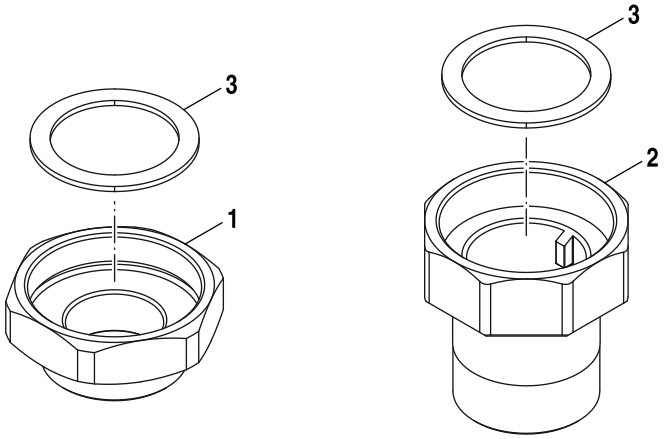

6721905844.aa.RO

	Bestell-Nr.	Bezeichnung	Description	Dénomination	
2	**6 303 344 3**	Übergangsstück G2xR11/2 konisch everp	Reducer G2xR11/2 conical	Adapteur G2xR11/2	
3	**5 489 364**	Dichtung D42x55x2mm KL-SILC4400 DVGW-zug	Gasket D42x55x2mm KL-SILC4400 DVGW	Joint diamètre 44X55X2mm	

Ersatzteilliste
Spare parts list
Liste des pièces de rechange

ÜS 32/25 - 8718585885

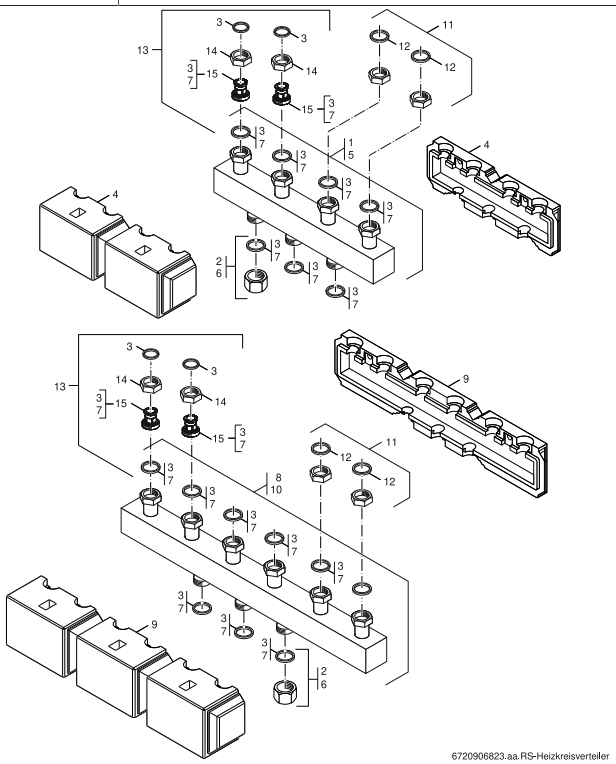

	Bestell-Nr.	Bezeichnung	Description	Dénomination	
3	**8 718 571 900 0**	Dichtung D27x38x2 EPDM (5x)	Seal D27x38x2 EPDM (5x)	Joint D27x38x2 EPDM (5x)	
7	**8 718 585 153**	Dichtung D32x44x2, DVGW-zugelassen everp	Gasket D32x44x2mm C4400 Klinger SIL, pck	Joint D32x44x2mm	
14	**7 747 015 292**	Überwurfmutter G1 1/4x17 D36 (1x) everp	Union nut G 1 1/4"x17 D36 everp (1x)	Ecrou-raccord G1 1/4x17 (1x)	
15	**6 301 305 7**	Ausgleichsstück G1 1/2xFL 1 1/4-L48	Compensating piece G1 1/2xFL 1 1/4-L48	Pièce de compensation G1 1/2xFL 1	
	6 301 305 6	Wärmeschutz ÜS DN32/25 everp	Thermal insulation US DN 25/32	Isolation ÜS DN32/25	

Ersatzteilliste
Spare parts list
Liste des pièces de rechange

ÜS3 - 63034128



6720904170,ab,RO

	Bestell-Nr.	Bezeichnung	Description	Dénomination	
	8 710 000 000 0	Keine Ersatzteile verfügbar	No spare parts available	Aucune pièce détachée disponible	

Bosch Thermotechnik GmbH
Sophienstr. 30-32
D-35576 Wetzlar / Germany